lionelo

User manual
Instrukcja obsługi
Bedienungsanleitung
Инструкция по эксплуатации
Manuale d'uso
Manuel de l'Utilisateur
Manual de usuario
Handleiding
Naudojimo instrukcija
Návod k obsluze
Használati utasítás
Manual utilizare

Alexia Zoey

Baby stroller
Wózek dziecięcy
Kinderwagen
Коляска
Passeggino
Poussette bébé
Carrito de bebé
Kinderwagen
Vaikiškas vežimėlis
Dětský kočárek
Babakocsi
Cărucior pentru copii

video manual
available on our youtube
youtube.com/lionelo

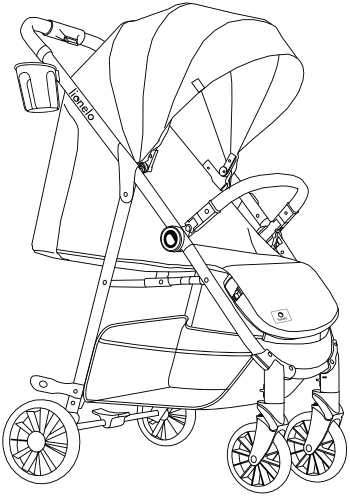

www.lionelo.com

A

B

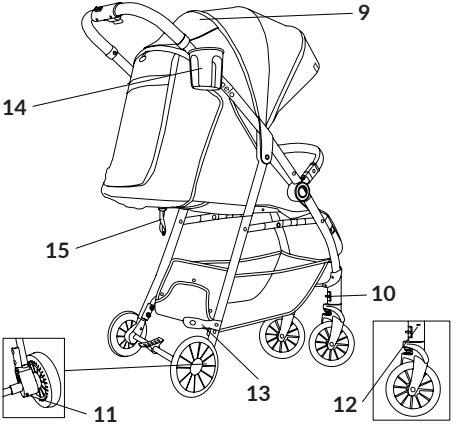

1

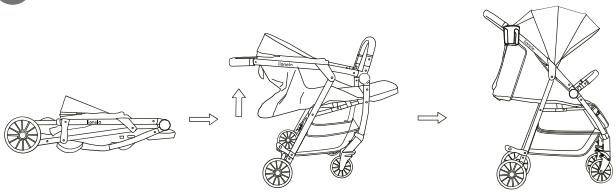

2

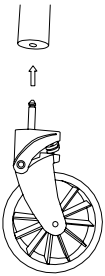

3

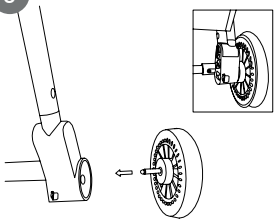

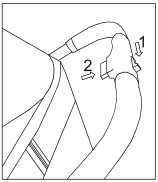

4

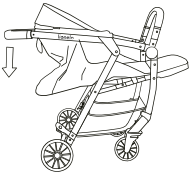

4a

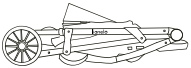

4b

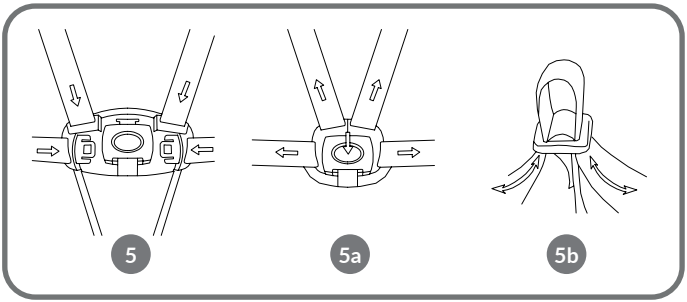
5
5a
5b

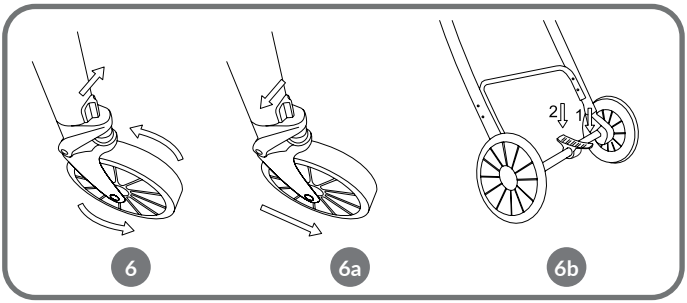
2
1
6
6a
6b

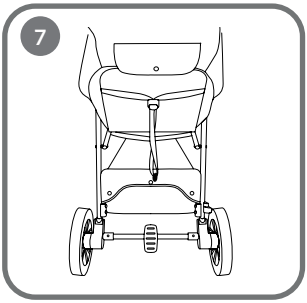
7

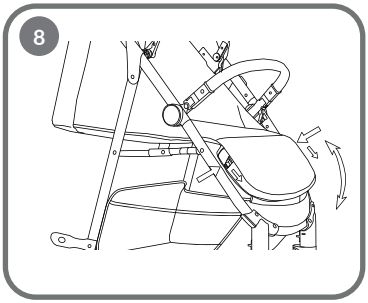
8

9

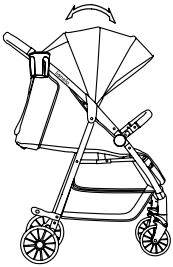

10

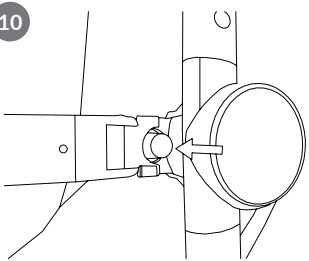

10a

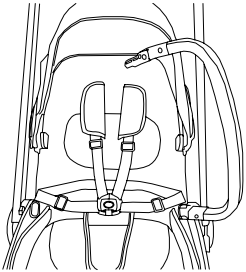

Dear Customer!
Should you have any remarks or questions concerning the product, please do not hesitate to contact us: **help@lionelo.com**

The product satisfies requirements of EN1888-1:2018 standard.

Producer:
BrandLine Group Sp. z o. o.
ul. A. Kręglewskiego 1, 61-248 Poznań, Poland

WARNING:
IMPORTANT! READ CAREFULLY AND KEEP FOR FUTURE REFERENCE

1. Never leave the child unattended.
2. Ensure that all the locking devices are engaged before use.
3. To avoid injury ensure that the child is kept away when unfolding and folding this product.
4. Do not let the child play with this product.
5. This seat unit is not suitable for children under 6 months.
6. Always use the restraint system.
7. Check that the seat unit attachment devices are correctly engaged before use.
8. This product is not suitable for running or skating.
9. The suitable age range is from 6 months to 36 months and the maximum loading weight is 15 kgs.
10. If you wish to take the child out or put it inside the stroller, make sure the parking device on the wheel is locked.
11. Maximum basket load is 2 kg.
12. Any load attached to the handle, rear side of the backrest or sides of the stroller may affect its stability.
13. The product is intended for one child only.
14. Do not use accessories which have not been approved by the manufacturer.

15. Use only spare parts which have been supplied or recommended by the manufacturer/distributor.
16. Keep the product away from fire and sources of heat.
17. Do not use the product on stairs.

List of parts (fig. A, B)

1. Stroller folding key
2. Sunshade
3. Bow
4. Basket
5. Footrest
6. Parking device
7. Rear wheels
8. Front wheels
9. Air hole
10. Rotating wheels locking key
11. Rear wheels releasing key
12. Front wheels releasing key
13. Folding interlock
14. Mug holder
15. Seat regulation belt

How to assemble and disassemble the stroller

1. How to unfold stroller frame: open unfolding lock (13), next pull the handle up until you can hear a click (fig. 1). Make sure the frame has been properly unfolded.
2. How to attach front wheels: slide the wheel shank in corresponding holes on the stroller frame until you can hear a click (fig. 2). To remove front wheels, press the releasing button (12) and then take wheels out.
3. How to attach rear wheels: slide the wheel shank in corresponding holes on the stroller frame, as showed by the arrow (fig. 3). To remove rear wheels, press the releasing button (11) and then take wheels out.

How to fold stroller frame

Press the stroller folding keys (1) in the order presented in fig. 4. Fold the stroller as demonstrated by the arrow (fig. 4a). Make sure the unfolding interlock is secured (fig. 4b).

How to use harness

1. How to adjust safety belts: insert belts into the buckle until you can hear a click (fig. 5). To undo the belts, press the button in the buckle (fig. 5a).
2. Adjust length of belts to child's height with the use of buckles (fig. 5b).

How to assemble and disassemble safety belts

To disassemble belts, pull the buckle through the hole in the seat. To assemble it, insert the belts again. There are two belts heights to choose from.

Rotating wheels locking button

1. Front rotating wheels: to unlock the right wheel, dynamically slide the interlock key (10) to the right (fig. 6). To lock it, slide the interlock key to the left (fig. 6a). To unlock and lock the left wheel, take the above-stated actions in a reversed order.
2. Parking mechanism: to lock it, press the pedal as showed by the arrow no. 1 (fig. 6b). To unlock it, press the pedal as showed by the arrow no. 2 (fig. 6b).
3. Note: make sure the stroller is locked when parked.

How to adjust backrest

1. To set the seat in the sitting position, slide the buckle on the belt located in the back of the seat upwards (fig. 7).
2. To lower the backrest, pull the buckle on the backrest adjustment belt at the back of the seat (fig. 7).

How to adjust footrest

To lower the footrest, press buttons in holes on both sides of the footrest and then push the footrest down. To lift the footrest, pull it up until you can hear a distinctive click (fig. 8).

Mosquito net compartment

The mosquito net compartment is under the footrest.

How to adjust sunshade

To adjust the sunshade, you need to slide it forward or backward and position as per your liking (fig. 9).

How to adjust bow

To remove the bow, press releasing keys (fig. 10) and then take the bow out (fig.10a). If you can hear a click, it means the bow has been properly installed.

How to clean and maintain

1. Clean dust and sand off the stroller wheels and frame on a regular basis. To clean these parts, you can use a wet cloth and soft cleaning agents.To clean the stroller upholstery and basket, use a wet cloth.
2. Regularly inspect particular parts of the stroller for their correct functions, durability and potential damage. If you identify any defects, please contact the authorized service center.
3. Use only spare parts which have been recommended by the manufacturer.
4. Do not use strong chemicals to clean this product.

The pictures are for reference only. The real design of the products may differ from the pictures presented.

PL

Drogi Kliencie!
Jeśli masz jakiekolwiek uwagi lub pytania do zakupionego produktu, skontaktuj się z nami: **help@lionelo.com**

Produkt spełnia wymagania normy EN1888-1:2018.

Producent:
BrandLine Group Sp. z o. o.
ul. A. Kręglewskiego 1, 61-248 Poznań, Polska

OSTRZEŻENIA:
WAŻNE! PRZECZYTAJ UWAŻNIE I ZACHOWAJ NA PRZYSZŁOŚĆ JAKO ODNIESIENIE

1. Nigdy nie zostawiaj dziecka bez opieki.
2. Upewnij się przed użyciem, czy wszystkie urządzenia blokujące są włączone.
3. Aby uniknąć obrażeń, upewnij się, czy dziecko jest odsunięte kiedy rozkłada się lub składa niniejszy wyrób.
4. Nie pozwalaj dziecku bawić się tym wyrobem.

5. To siedzisko nie jest odpowiednie dla dzieci w wieku poniżej 6. miesiąca życia.
6. Zawsze używaj systemu zapięć.
7. Sprawdź, czy urządzenia mocujące siedzisko są prawidłowo załączone przed użyciem.
8. Niniejszy wyrób nie jest odpowiedni do biegania ani jazdy na rolkach.
9. Wózek przeznaczony jest dla dzieci w wieku od 6 do 36 miesięcy. Wózek przeznaczony jest dla dzieci o wadze do 15 kg.
10. Jeśli chcesz wyciągnąć dziecko z wózka, lub je do niego włożyć, upewnij się, że mechanizm postojowy na kole jest zablokowany.
11. Maksymalne obciążenie kosza wynosi 2 kg.
12. Jakiekolwiek obciążenie zamocowane na rączce, tyle oparcia lub na bokach wózka może wpływać na jego stabilność.
13. Produkt przeznaczony jest do użytku przez jedno dziecko.
14. Nie należy używać akcesoriów niezatwierdzonych przez producenta.
15. Należy stosować wyłącznie części zamienne dostarczone lub zalecane przez producenta/dystrybutora.
16. Trzymaj produkt z dala od ognia i źródeł ciepła.
17. Nie należy używać produktu na schodach.

Lista części (rys. A, B)

1. Przycisk składania wózka
2. Daszek
3. Pałąk
4. Kosz
5. Podnóżek
6. Mechanizm postojowy
7. Koła tylne
8. Koła przednie
9. Okienko wentylacyjne
10. Przycisk blokady kół obrotowych
11. Przycisk zwalniający kół tylnych
12. Przycisk zwalniający kół przednich
13. Blokada rozłożenia
14. Uchwyt na kubek
15. Pasek regulacji siedziska

Montaż i demontaż wózka spacerowego

1. Rozkładanie ramy wózka: otwórz blokadę rozłożenia (13), następnie pociągnij rączkę do góry, aż usłyszysz kliknięcie (rys. 1). Upewnij się, że rama została rozłożona prawidłowo.
2. Montaż kół przednich: wsuń trzpień kół w odpowiadające im otwory na ramie wózka, aż usłyszysz kliknięcie (rys. 2). Aby zdjąć koła przednie, wciśnij przycisk zwalniający (12), a następnie wyciągnij koła.
3. Montaż kół tylnych: wsuń trzpień kół w odpowiadające im otwory na ramie wózka, w kierunku wskazanym przez strzałkę (rys. 3). Aby zdjąć koła tylne, wciśnij przycisk zwalniający (11), a następnie wyciągnij koła.

Składanie ramy wózka

Wciśnij przyciski składania wózka (1) zgodnie z kolejnością wskazaną na rys. 4. Złóż wózek w kierunku wskazanym przez strzałkę (rys. 4a). Upewnij się, że blokada rozłożenia jest zablokowana (rys. 4b).

Użycie uprzęży

1. Regulacja pasów bezpieczeństwa: włóż pasy do klamry aż usłyszysz kliknięcie (rys. 5). Aby rozpiąć pasy, wciśnij przycisk znajdujący się w klamrze (rys. 5a).
2. Dostosuj długość pasów do wysokości dziecka za pomocą znajdujących się na nich klamer (rys. 5b).

Montaż i demontaż pasów bezpieczeństwa

Aby zdemontować pasy, przełóż klamrę przez otwór w siedzisku. W celu montażu, ponownie włóż pasy. Dostępne są dwie pozycje wysokości zapięcia pasów.

Przycisk blokady kół obrotowych

1. Przednie koła obrotowe: aby odblokować prawe koło, przesuń przycisk blokady (10) energicznie w prawo (rys. 6). Aby zablokować, przesuń przycisk blokady w lewo (rys. 6a). Aby odblokować i zablokować lewe koło, postępuj odwrotnie.
2. Mechanizm postojowy: aby zablokować, wciśnij pedał w kierunku wskazanym przez strzałkę nr 1 (rys. 6b). Aby odblokować, wciśnij pedał w kierunku wskazanym przez strzałkę nr 2 (rys. 6b).
3. Uwaga: upewnij się, że wózek jest zablokowany w czasie postoju.

Regulacja oparcia

1. Aby ustawić siedzisko w pozycji siedzącej, przesuń ku górze klamrę na pasku znajdującym się z tyłu siedziska (rys. 7).
2. Aby obniżyć oparcie, pociągnij klamrę na pasku regulującym kąt oparcia z tyłu siedziska (rys. 7).

Regulacja podnóżka

Aby obniżyć podnóżek, wciśnij przyciski znajdujące się w otworach po obu stronach podnóżka, a następnie pchnij podnóżek w dół. Aby podwyższyć podnóżek, podnieś go do góry aż usłyszysz charakterystyczne kliknięcie (rys. 8).

Schowek na moskitierę

Schowek na moskitierę znajduje się pod podnóżkiem.

Regulacja daszka

Aby wyregulować daszek wystarczy przesunąć go do przodu lub do tyłu i ustawić wedle uznania (rys. 9).

Regulacja pałąka

Aby zdjąć pałąk, wciśnij przyciski zwalniające (rys. 10), a następnie wyciągnij pałąk (rys. 10a). Poprawne włożenie pałąka zasygnalizuje kliknięcie.

Czyszczenie i konserwacja

1. Koła oraz ramę wózka należy regularnie czyścić z kurzu i piasku. Części te można czyścić z użyciem wilgotnej ściereczki oraz łagodnych środków czyszczących.
2. Poszczególne części wózka powinny być regularnie kontrolowane pod kątem funkcjonalności, wytrzymałości, oraz ewentualnych uszkodzeń. W przypadku wykrycia usterek należy skontaktować się z autoryzowanym centrum serwisowym.
3. Należy używać jedynie części zamiennych zalecanych przez producenta.
4. Nie należy używać silnych chemicznych środków do czyszczenia niniejszego produktu.

Zdjęcia mają charakter poglądowy, rzeczywisty wygląd produktów może różnić się od prezentowanego na zdjęciach.

Sehr geehrter Kunde!
Falls Sie Fragen oder Anmerkungen zu dem gekauften Produkt haben, setzen Sie sich mit uns in Verbindung: **help@lionelo.com**

Das Produkt erfüllt die Norme EN1888-1:2018.

Hersteller:
BrandLine Group Sp. z o. o.
ul. A. Kręglewskiego 1, 61-248 Poznań, Polen

WARNUNG:
WICHTIG! BITTE SORGFÄLTIG LESEN UND FÜR SPÄTERES NACHLESEN UNBEDINGT AUFBEWAHREN

1. Lassen Sie das Kind nie unbeaufsichtigt.
2. Vergewissern Sie sich vor Gebrauch, dass alle Verriegelungen eingerastet sind.
3. Vergewissern Sie sich, dass das Kind beim Aufklappen und Zusammenklappen des Wagens außer Reichweite ist, um Verletzungen zu vermeiden.
4. Lassen Sie das Kind nicht mit dem Produkt spielen.
5. Diese Sitzeinheit ist für Kinder unter 6 Monaten nicht geeignet.
6. Verwenden Sie immer das Rückhaltesystem.
7. Vergewissern Sie sich vor der Verwendung, dass die Befestigungselemente des Sitzeinheit korrekt eingerastet sind.
8. Dieses Produkt ist nicht zum Joggen oder Skaten geeignet.
9. Der Kinderwagen ist für Kinder von 6 bis 36 Monaten geeignet. Der Kinderwagen ist für Kinder mit einem Gewicht von bis zu 15 kg ausgelegt.
10. Falls Sie das Kind aus dem Kinderwagen herausnehmen oder es in den Kinderwagen hinsetzen wollen, stellen Sie sicher, dass die Feststellbremse auf dem Rad blockiert ist.
11. Die maximale Belastung des Korbs beträgt 2 kg.

12. Die Belastung, die auf dem Griff, auf der Lehne oder auf den Seiten des Kinderwagens befestigt ist, kann seine Stabilität beeinflussen.
13. Das Produkt ist für die Verwendung für nur ein Kind bestimmt.
14. Man darf keine Accessoires verwenden, die vom Produzenten nicht gebilligt sind.
15. Man soll nur die Ersatzteile verwenden, die vom Produzenten / Vertreiber geliefert oder empfohlen werden.
16. Bewahren Sie das Produkt fern vom Feuer und fern von Wärmequellen auf.
17. Man soll das Produkt nicht auf Treppen verwenden.

Liste der Teile (Abb. A, B)

1. Taste zum Zusammenklappen des Kinderwagens
2. Sonnenschutz
3. Bügel
4. Korb
5. Fußstütze
6. Feststellbremse
7. Hintere Räder
8. Vordere Räder
9. Belüftungsfenster
10. Taste der Blockader der Drehräder
11. Lösetaste der hinteren Räder
12. Lösetaste der vorderen Räder
13. Blockade gegen Aufklappen
14. Becher-Halter
15. Sitzverstellgurt

Montage und Demontage des Kinderwagens

1. Das Gestell des Kinderwagens aufklappen: öffnen Sie die Blockade gegen Aufklappen (13), dann ziehen Sie den Griff nach oben, bis Sie ein Klicken hören (Abb. 1). Stellen Sie sicher, dass das Gestell richtig eingerastet ist.
2. Montage der vorderen Räder: schieben Sie die Schaft der Räder in die entsprechenden Öffnungen im Gestell des Kinderwagens ein, bis Sie ein Klicken hören (Abb. 2). Um die vorderen Räder abzunehmen, drücken Sie die Lösetaste (12), dann ziehen Sie die Räder aus.
3. Montage der hinteren Räder: schieben Sie die Schaft der Räder in die entsprechenden Öffnungen im Gesell des Kinderwagens ein, machen Sie es in die Richtung, die mit dem Pfeil markiert ist (Abb. 3). Um die hinteren Räder abzunehmen, drücken Sie die Lösetaste (11), dann ziehen Sie die Räder aus.

Das Gestell zusammenklappen

Drücken Sie die Tasten (1) in der Reihenfolge, die auf der Abb. 4 gezeigt ist. Klappen Sie den Kinderwagen in die Richtung zusammen, die mit dem Pfeil markiert ist (Abb. 4a). Stellen Sie sicher, dass die Blockade gegen das Aufklappen gesperrt ist (Abb. 4b).

Gurte verwenden

1. Regulierung der Sicherheitsgurte: stecken Sie die Gurte in die Klammern ein, bis Sie ein Klicken hören (Abb. 5). Um die Gurte aufzumachen, drücken Sie die Taste auf der Klammer (Abb. 5a).
2. Passen Sie die Länge der Gurte an die Größe des Kindes mithilfe der Klammern an (Abb. 5b).

Montage und Demontage der Sicherheitsgurte

Um die Gurte zu demontieren, ziehen Sie die Klammer durch die Öffnung im Sitz durch. Zur Montage stecken Sie die Gurte erneut ein. Es gibt zwei Höhenstufen der Gurte.

Taste der Blockade der Drehräder

1. Vordere Drehräder: um die Blockierung des rechten Rads zu lösen, schieben Sie die Taste der Blockade (10) energisch nach rechts (Abb. 6). Um es zu blockieren, schieben Sie die Taste der Blockade nach links (Abb. 6a). Um die Blockierung des linken Rads zu lösen oder es zu blockieren, handeln Sie in umgekehrter Reihenfolge.
2. Feststellbremse: um sie zu blockieren, drücken Sie das Pedal in die Richtung, die mit dem Pfeil Nr. 1 markiert ist (Abb. 6b). Um die Blockade zu lösen, drücken Sie das Pedal in die Richtung, die mit dem Pfeil Nr. 2 markiert ist (Abb. 6b).
3. Achtung: stellen Sie sicher, dass ein stehender Kinderwagen blockiert ist.

Regulierung der Rückenlehne

1. Um den Sitz zu einer Sitzposition einzustellen, schieben Sie nach oben die Klammer auf dem Gurt, der sich im hinteren Teil des Sitzes befindet (Abb. 7).
2. Um die Rückenlehne niedriger einzustellen, ziehen Sie an der Klammer auf dem Gurt, der den Rückenlehnenwinkel im hinteren Teil des Sitzes reguliert (Abb. 7).

Regulierung der Fußstütze

Um die Fußstütze niedriger einzustellen, drücken Sie die Tasten in den Öffnungen an beiden Seiten der Fußstütze, dann schieben Sie die Fußstütze nach unten. Um die Fußstütze höher einzustellen, heben Sie sie nach oben, bis Sie ein charakteristisches Klicken hören (Abb. 8).

Fach für das Moskitonetz

Das Fach für das Moskitonetz befindet sich unter der Fußstütze.

Regulierung des Sonnenschutzes

Um den Sonnenschutz zu regulieren, muss man ihn einfach nach vorne oder nach hinten schieben und beliebig einstellen (Abb. 9).

Regulierung des Bügels

Um den Bügel abzunehmen, drücken Sie die Lösetasten (Abb. 10), dann ziehen Sie den Bügel aus (Abb. 10a). Eine richtige Montage des Bügels wird durch ein Klicken signalisiert.

Reinigung und Wartung

1. Die Räder und den Rahmen des Kinderwagens soll man regelmäßig vom Staub und Sand reinigen. Diese Teile kann man mit einem feuchten Tuch und mit milden Reinigungsmitteln reinigen.
2. Einzelne Teile des Kinderwagens sollen regelmäßig auf Funktionalität, Festigkeit und eventuelle Beschädigungen überprüft werden. Im Falle des Beschädigungen soll man sich mit dem autorisierten Servicepunkt in Verbindung setzen.
3. Man soll nur die Ersatzteile verwenden, die vom Produzenten empfohlen sind.
4. Man darf keine starken chemischen Mittel zur Reinigung des Produkts verwenden.

Die Abbildungen sind schematisch, das wirkliche Aussehen der Produkte kann von den Abbildungen abweichen.

Уважаемый Клиент!
Если у вас есть какие-либо комментарии или вопросы по поводу приобретенного вами продукта, свяжитесь с нами: **help@lionelo.com**

Продукт соответствует требованиям стандарта EN1888-1:2018.

Производитель:
BrandLine Group Sp. из о. о.
ул. A. Kręglewskiego 1, 61-248 Познань, Польша

ПРЕДУПРЕЖДЕНИЯ: ВАЖНО! ПРОЧИТАЙТЕ ВНИМАТЕЛЬНО И СОХРАНИТЕ ДЛЯ ИСПОЛЬЗОВАНИЯ В БУДУЩЕМ

1. Никогда не оставляйте ребенка без присмотра.
2. Перед использованием убедитесь, что все запорные устройства включены.
3. Во избежание травм убедитесь, что ваш ребенок находится на расстоянии при раскладывании или складывании изделия.
4. Не позволяйте ребенку играть с этим изделием.
5. это место не подходит для детей до 6 месяцев.
6. Всегда используйте систему пристегивания.
7. Перед использованием убедитесь, что устройства фиксации сиденья правильно прикреплены.
8. Этот продукт не подходит для бега или катания на коньках.
9. Тележка предназначена для детей от 6 до 36 месяцев. Тележка предназначена для детей до 15 кг.
10. Если вы хотите вытащить ребенка из коляски, убедитесь, что парковочный механизм на колесе заблокирован.
11. Максимальная нагрузка на корзину - 2 кг.

12. Любая нагрузка, прикрепленная к ручке, спинке или бокам коляски, может повлиять на ее устойчивость.
13. Изделие предназначено для использования одним ребенком.
14. Не используйте аксессуары, не одобренные производителем.
15. Используйте только запасные части, поставляемые или рекомендованные производителем / дистрибьютором.
16. Держите изделие подальше от огня и источников тепла.
17. Не используйте изделие на лестнице.

Перечень запасных частей (Pics. A, B)

1. Кнопка складывания коляски
2. Козырек
3. Поручень
4. Корзина
5. Подножка
6. Парковочный механизм
7. Задние колеса
8. Передние колеса
9. Вентиляционное окно
10. Кнопка блокировки оборотных колес
11. Кнопка разблокировки задних колес
12. Кнопка разблокировки передних колес
13. Блокировка раскладывания
14. Держатель для чашки
15. Ремень регулировки сиденья

Монтаж и демонтаж прогулочной коляски

1. Раскладывание рамы коляски: откройте блокировку раскладывания (13), затем потяните ручку вверх до щелчка (рис. 1). Убедитесь, что рама разложена правильно.
2. Установка передних колес: вставьте стержни колес в соответствующие отверстия на раме коляски до щелчка (рис. 2). Чтобы снять передние колеса, нажмите кнопку разблокировки (12), затем вытяните колеса.
3. Установка задних колес: вставьте стрежни колес в соответствующие отверстия на раме коляски в направлении стрелки (рис. 3). Чтобы снять задние колеса, нажмите кнопку разблокировки (11) и затем вытяните колеса.

Складывание рамы коляски

Нажмите кнопки складывания прогулочной коляски (1) в последовательности, показанной на рис. 4. Сложите коляску в направлении стрелки (рис. 4а). Убедитесь, что блокировка раскладывания - заблокирована (рис. 4б).

Использование системы пристегивания

1. Регулировка ремня безопасности: вставьте ремни в пряжку до щелчка (рис. 5). Чтобы отстегнуть ремни безопасности, нажмите кнопку на пряжке (рис. 5а).
2. Отрегулируйте длину ремней по росту ребенка с помощью пряжек на них (рис. 5б).

Монтаж и демонтаж ремней безопасности

1. Чтобы демонтировать ремни, проденьте пряжку в отверстие в сиденье. Чтобы установить, снова вставьте ремни. Ремень безопасности имеет два положения по высоте.

Кнопка блокировки поворотных колес

1. Передние оборотные колеса: чтобы разблокировать правое колесо, с усилием нажмите на кнопку блокировки (10) вправо (рис. 6) Чтобы заблокировать, нажмите на кнопку блокировки влево (рис. 6а). Чтобы разблокировать и заблокировать левое колесо, сделайте все наоборот.
2. Парковочный механизм: для блокировки нажмите педаль в направлении стрелки № 1 (рис. 6б). Чтобы разблокировать, нажмите педаль в направлении стрелки №2 (рис. 6б).
3. Примечание: убедитесь, что коляска заблокирована при парковке.

Регулирование спинки

1. Чтобы установить сиденье в сидячей позиции, сдвиньте пряжку ремня на спинке сиденья вверх (рис. 7).
2. Чтобы опустить спинку, потяните за пряжку ремня регулировки угла наклона спинки на спинке сиденья (рис. 7).

Регулирование подножки

Чтобы опустить подножку, нажмите кнопки в отверстиях по обеим сторонам подножки, а затем опустите подножку. Чтобы поднять подножку, поднимите ее до щелчка (рис. 8).

Место для хранения москитной сетки

Место для хранения москитной сетки находится под подножкой.

Регулирование козырька

Чтобы отрегулировать козырек достаточно переместить его вперед и назад и установить по желанию (рис. 9).

Регуляция поручня

Чтобы извлечь поручень, нажмите кнопки фиксатора (рис. 10) и затем извлеките поручень (рис. 10а). Щелчок укажет на правильную вставку поручня.

Чистка и уход

1. Колеса и раму коляски необходимо регулярно очищать от пыли и песка. Эти детали можно чистить влажной тканью и мягкими моющими средствами.
2. Обивку коляски и корзину следует протирать влажной тканью.
3. Отдельные части коляски следует регулярно проверять с точки зрения функциональности, прочности и возможных повреждений. В случае каких-либо неисправностей обратитесь в авторизованный сервисный центр.
4. Используйте только запчасти, рекомендованные производителем.
5. Не используйте агрессивные химикаты для чистки этого изделия.

Фотографии носят иллюстративный характер, реальный вид изделий может отличаться от представленного на фотографиях.

Gentile Cliente!
Se hai commenti o domande su un prodotto acquistato, contattaci: **help@lionelo.com**

Il prodotto soddisfa i requisiti della norma EN1888-1:2018.

Produttore:
BrandLine Group Sp. z o. o.
ul. A. Kręglewskiego 1, 61-248 Poznań, Polonia

AVVERTIMENTI: IMPORTANTE! LEGGERE ATTENTAMENTE E CONSERVARE PER FUTURO RIFERIMENTO

1. Non lasciare mai il bambino incustodito.
2. Prima dell'uso assicurarsi che tutti i meccanismi di bloccaggio siano correttamente agganciati.
3. Per evitare lesioni o ferimenti asiscurarsi che il bambino sia a debita distanza durante le operazioni di apertura e chiusura del prodotto.
4. Non lasciare che il bambino giochi con questo prodotto.
5. Questa seduta non è adatta per bambini di età inferiore a 6 mesi.
6. Utilizzare sempre la cintura di sicurezza.
7. Prima dell'uso controllare che i meccanismi di aggancio della seduta, siano correttamente agganciati.
8. Questo prodotto non è adatto per correre o pattinare.
9. La carrozzina è progettata per bambini dai 6 ai 36 mesi. Il passeggino è destinato a bambini di peso fino a 15 kg.
10. Se volete togliere il bambino dal passeggino o metterlo dentro, assicuratevi che il meccanismo di parcheggio delle ruote sia bloccato.
11. Il carico massimo del cesto è di 2 kg.
12. Qualsiasi peso attaccato al maniglione, allo schienale o ai lati del passeggino può influire sulla sua stabilità.

13. Il prodotto è destinato all'uso da parte di un solo bambino.
14. Non utilizzare accessori non approvati dal produttore.
15. Utilizzare solo parti di ricambio fornite o raccomandate dal produttore/distributore.
16. Tenere il prodotto lontano dal fuoco e dalle fonti di calore.
17. Non utilizzare il prodotto sulle scale.

Lista di ricambi (Fig. A, B)

1. Pulsante di chiusura del passeggino
2. Tettuccio
3. Barra di sicurezza
4. Cesto
5. Poggiapiedi
6. Meccanismo di parcheggio
7. Ruote posteriori
8. Ruote anteriori
9. Finestra di ventilazione
10. Pulsante di bloccaggio delle ruote girevoli
11. Pulsante di rilascio delle ruote posteriori
12. Pulsante di rilascio delle ruote anteriori
13. Bloccaggio di apertura
14. Portabicchiere
15. Cinghia di regolazione del sedile

Montaggio e smontaggio dle passeggino

1. Apertura del telaio del passeggino: aprire il bloccaggio dell'apertura (13), poi tirare la maniglia verso l'alto, fino a senirre lo scatto (fig. 1). Assicurarsi che il telaio è stato disteso correttamente.
2. Il montaggio delle ruote anteriori: inserire il perno delle ruote nei fori relativi situati sul telaio del passeggino fino a sentire lo scatto (fig. 2). Per rimuovere le ruote anteriori, premere il pulsante di rilascio (12), e poi estarrre le ruote.
3. Montaggio delle ruote posteriori: inserire il perno delle ruote nei fori corrispondenti sul telaio del passeggino, in direzione indicata dalla freccia (fig. 3). Per rimuovere le ruote posteriori, premere il pulsante di rilascio (11), e poi estrarre le ruote.

Chiusura del telaio del passeggino

Premere i pulsanti di chiusura del passeggino (1) secondo l'ordine indicato in fig. 4. Piegare il passeggino in direzione indicata dalla freccia (fig. 4a). Assicurarsi che il bloccaggio della chiusura sia bloccato (fig. 4b).

Uso dell'imbracatura

1. Regolazione delle cinture di sicurezza: inserire le cinghie nella fibbia fino aquando si sentirà lo scatto (fig. 5). Per slacciarre le cinghie, premere il pulsante situato sulla fibbia (fig. 5a).
2. Adattare la lunghezza delle cinghie all'altezza del bambino usando le fibbie sulle cinghie (fig. 5b).

Montaggio e smontaggio delle cinture di sicurezza

Per rimuovere le cinture, mettere la fibbia attraverso il foro del sedile. Per installare, reinserire le cinture. Ci sono due posizioni di altezza della fibbiia delle cinture.

Pulsante di bloccaggio delle ruote girevoli

1. Ruote girevoli anteriori: per sbloccare la ruota destra, spostare energicamente il pulsante di bloccaggio (10) a destra (fig. 6). Per bloccarla, spostare il pulsante di bloccaggio a sinistra (fig. 6a). Per sbloccare e bloccare la ruota sinistra, procedere in ordine inverso.
2. Meccanismo di stazionamento: per bloccare, premere il pedale in direzione indicata da una freccia n.1 (fig. 6b). Per sbloccare, premere il pedale in direzione indicata da una freccia n. 2 (fig. 6b).
3. Attenzione: assicurarsi che il passeggino sia bloccato quando è fermo.

Regolazione dello schienale

1. Per regolare il sedile in posizione seduta, spostare verso l'alto la fibbia della cinghia sul retro del sedile (fig. 7).
2. Per abbassare lo schienale, tirare la fibbia sul cinturino di regolazione l'angolo di supporto del sedile (fig. 7).

Regolazione del poggiapiedi

Per abbassare il poggiapiedi, premere i pulsanti situati nei forii su entrambi i lati deò poggiapiedi, e poi spingerlo verso il basso. Per alzare il poggiapiedi, sollevarlo verso l'alto fino a sentire lo scatto caratteristico (fig. 8).

Vano zanzariera

Il vano zanzariera si trova sotto il poggiapiedi.

Regolazione del tettuccio

Per regolare il tettuccio basta spostarlo in avanti o all'indietro e regolare a propria discrezione (fig. 9).

Regolazione della barra di sicurezza

Per rimuovere la barra di sicurezza, premere i pulsanti di rilascio (fig. 10), e poi estrarre la barra di sicurezza (fig. 10a). L'inserimento corretto della barra di sicurezza sarà segnalata da uno scatto.

Pulizia e manutenzione

1. Le ruote e il telaio del passeggino devono essere puliti regolarmente da polvere e sabbia. Queste parti possono essere pulite con un panno umido e un detergente delicato.
2. Il rivestimento del passeggino e il cesto devono essere puliti con un panno umido.
3. Controllare regolarmente tutte le parti del passeggino per verificarne il funzionamento, la durata e i possibili danni. In caso di difetti, contattate il centro di assistenza autorizzato.
4. Usare solo parti di ricambio raccomandate dal produttore.
5. Non usare detergenti chimici forti su questo prodotto.

Le foto sono solo a scopo illustrativo, l'aspetto reale dei prodotti potrebbe differire dalle immagini.

FR

Cher client !

Si vous avez des questions ou remarques relatives au produit acheté, n'hésitez pas à nous contacter à l'adresse: **help@lionelo.com**

Le produit répond aux exigences de la norme EN1888-1:2018.

Producteur:

BrandLine Group Sp. z o. o.
ul. A. Kręglewskiego 1, 61-248 Poznań, Pologne

AVERTISSEMENTS :
IMPORTANT ! À LIRE ATTENTIVEMENT ET À CONSERVER POUR RÉFÉRENCE ULTÉRIEURE

1. Ne jamais laisser un enfant sans surveillance.
2. S'ensurer que tous les dispositifs de verrouillage sont enclenchés avant utilisation.
3. Pour éviter toute blessure, maintenir l'enfant à l'écart lors du pliage et dépliage du produit.
4. Ne pas laisser un enfant jouer avec ce produit.
5. Ce siège ne convient pas à des enfants de moins de 6 mois.
6. Toujours utiliser le système de retenue.
7. Vérifier que les éléments de fixation du siège sont correctement enclenchés avant l'utilisation.
8. Ce produit ne convient pas pour faire du jogging ou des promenades en rollers.
9. Poids maximum de l'enfant: 15 kg. La poussette est conçue pour les enfants de 6 à 36 mois.
10. Si vous souhaitez prendre l'enfant de la poussette ou le mettre dedans, assurez-vous que le mécanisme d'arrêt sur la roue est verrouillé.
11. La capacité maximale du panier est de 2 kg.
12. Une charge quelconque installée sur la poignée, sur l'arrière du dossier ou sur les côtés de la poussette peut affecter sa stabilité.
13. Le produit est destiné à l'utilisation par un seul enfant.
14. Ne pas utiliser des accessoires non approuvés par le fabricant.
15. Il convient d'utiliser uniquement les pièces de rechange fournies ou recommandées par le fabricant / distributeur.
16. Tenir le produit à l'écart du feu et des sources de chaleur.
17. Il est interdit d'utiliser le produit sur les escaliers.

Liste des pièces (fig A, B)

1. Bouton de pliage de la poussette
2. Auvent
3. Garde-corps
4. Panier
5. Repose-pieds
6. Mécanisme d'arrêt
7. Roues arrière
8. Roues avant
9. Fenêtre d'aération
10. Bouton de verrouillage des roues pivotantes
11. Bouton de déverrouillage des roues arrière
12. Bouton de déverrouillage des roues avant
13. Verrouillage de pliage
14. Porte-gobelet
15. Sangle de réglage du siège

Assemblage et démontage de la poussette

1. Dépliage du châssis de poussette : ouvrez le dispositif de verrouillage de dépliage (13), puis tirez la poignée vers le haut, jusqu'à ce que vous entendiez un clic (fig. 1). Assurez-vous que le châssis a été déplié correctement.
2. Installation des roues avant : insérez la tige de roues dans les trous qui leur correspondent dans le châssis de la poussette jusqu'à ce que vous entendiez un clic (fig. 2). Pour enlever les roues avant, appuyez sur le bouton de déverrouillage (12), puis enlevez les roues.
3. Installation des roues arrière : insérez la tige de roues dans les trous qui leur correspondent dans le châssis de la poussette dans le sens indiqué par la flèche (fig. 3). Pour enlever les roues arrière, appuyez sur le bouton de déverrouillage (11), puis enlevez les roues.

Pliage du châssis de la poussette

Appuyez sur les boutons de pliage de la poussette (1) dans l'ordre indiqué sur la fig. 4. Pliez la poussette dans le sens indiqué par la flèche (fig. 4a). Assurez-vous que le dispositif de verrouillage de dépliage est verrouillé (fig. 4b).

Utilisation du harnais

1. Réglage du harnais de sécurité : insérez les sangles dans la boucle jusqu'à ce que vous entendiez un clic (fig. 5). Pour détacher les sangles, appuyez sur le bouton sur la boucle (fig. 5a).
2. Ajustez la longueur des sangles à la taille de l'enfant à l'aide de boucles

qu'y se trouvent (fig. 5b).

Montage et démontage du harnais de sécurité

Pour démonter les sangles, faites passer la boucle à travers le trou dans le siège. Pour installer, mettez les sangles à nouveau. Deux positions de la hauteur de bouclage des sangles sont disponibles.

Bouton de verrouillage des roues pivotantes

1. Roues avant pivotantes : pour débloquer la roue droite, bougez le bouton de blocage (10) vigoureusement vers la droite (fig. 6). Pour bloquer, bougez le bouton de blocage vers la gauche (fig. 6a). Pour débloquer et bloquer la roue gauche, procédez dans l'ordre inverse.
2. Mécanisme d'arrêt : pour verrouiller, appuyez sur la pédale dans le sens indiqué par la flèche N°1 (fig. 6b). Pour déverrouiller, appuyez sur la pédale dans le sens indiqué par la flèche N°2 (fig. 6b).
3. Attention : assurez-vous que la poussette est verrouillée pendant l'arrêt.

Réglage du dossier

1. Pour régler le siège en position assise, bougez la boucle sur la sangle qui se trouve à l'arrière du siège (fig. 7).
2. Pour abaisser le dossier, tirez la boucle sur la sangle réglant l'angle du dossier à l'arrière du siège (fig. 7).

Réglage du repose-pieds

Pour abaisser le repose-pieds, appuyez sur les boutons qui se trouvent dans les trous sur les deux côtés du repose-pieds, puis poussez le repose-pieds vers le bas. Pour relever le repose-pieds, relevez-le vers le haut jusqu'à ce que vous entendiez un clic caractéristique (fig. 8).

Cachette pour moustiquaire

La cachette pour moustiquaire se trouve sous le repose-pieds.

Réglage de l'auvent

Pour régler l'auvent, il suffit de le bouger vers l'avant ou vers l'arrière et régler à votre préférence (fig. 9).

Réglage du garde-corps

Pour enlever le garde-corps, appuyez sur les boutons de déverrouillage (fig. 10), puis enlevez le garde-corps (fig. 10a). L'installation correcte du garde-corps sera signalisée par un clic.

Lavage et entretien

1. Il convient de nettoyer les roues et le châssis de la poussette régulièrement de la poussière et du sable. Ces pièces peuvent être nettoyées à l'aide d'un chiffon humide et d'agents de nettoyage doux.
2. Il convient de nettoyer l'habillage de la poussette et le panier à l'aide d'un chiffon humide.
3. Les pièces particulières de la poussette devraient être contrôlés régulièrement en termes de la fonctionnalité, la robustesse et des dommages éventuels. En cas de détection d'une panne, il convient de contacter un centre de service agréé.
4. Il convient d'utiliser uniquement des pièces détachées recommandées par le fabricant.
5. Il convient de ne pas utiliser d'agents chimiques forts pour nettoyage du présent produit.

Les photos sont à caractère informatif, l'apparence réelle des produits peut varier de celle présentée sur les photos.

ES

¡Estimado Cliente!

Si tienes algún comentario o pregunta sobre algún producto que hayas comprado, por favor contacta con nosotros: **help@lionelo.com**

El producto cumple los requisitos de la norma EN1888-1:2018.

Fabricante:

BrandLine Group Sp. z o. o.
ul. A. Kręglewskiego 1, 61-248 Poznań, Polonia

ADVERTENCIAS:
IMPORTANTE - LEER DETENIDAMENTE Y MANTENERLAS PARA FUTURAS CONSULTAS

1. No dejar nunca al niño desatendido.
2. Asegurarse de que todos los dispositivos de cierre están engranados antes del uso.
3. Para evitar lesiones, asegúrese de que el niño se mantiene alejado durante el desplegado y el plegado de este producto.
4. No permita que el niño juegue con este producto.
5. Este asiento no es adecuado para niños menores de 6 meses de edad.
6. Usar siempre el sistema de retención.
7. Comprobar que los dispositivos de sujeción del capazo, del asiento o de la silla de coche están correctamente engranados antes del uso.
8. Este producto no es adecuado para correr o patinar.
9. El carrito está diseñado para niños con una edad comprendida en entre 6 y 36 meses. El carrito está diseñado para niños con un peso de hasta 15 kg.
10. Si quieres colocar al niño en el carrito, o sacarlo del mismo, asegúrate de que el mecanismo de estacionamiento de la rueda está bloqueado.
11. La carga máxima permitida para la cesta es de 2 kg.
12. Cualquier carga montada en el asidero, la capota o los laterales del carrito, puede afectar a su estabilidad.
13. El producto está diseñado para ser usado por un niño.
14. No está permitido utilizar accesorios no verificados por el fabricante.
15. Utilice únicamente repuestos suministrados o recomendados por el fabricante/distribuidor.
16. Mantenga el producto alejado del fuego y fuentes de calor.
17. No utilice el producto en escaleras.

Listado de partes (fig. A, B)

1. Botón de plegado del carrito
2. Capota
3. Barra frontal
4. Cesta
5. Reposapiés
6. Mecanismo de estacionamiento
7. Ruedas traseras
8. Ruedas delanteras
9. Ventana de ventilación
10. Botón de bloqueo de las ruedas rotatorias
11. Botón de desbloqueo de las ruedas traseras
12. Botón de desbloqueo de las ruedas delanteras
13. Bloqueo de despliegue
14. Soporte para taza
15. Correa de regulación del asiento

Montaje y desmontaje del carrito

1. Despliegue del cuadro del carrito: abre el bloqueo de despliegue (13) y tira del asidero hacia arriba hasta oír un clic (fig. 1). Asegúrate de que el cuadro está correctamente desplegado.
2. Montaje de las ruedas delanteras: introduce el pasador de las ruedas en los agujeros correspondientes del cuadro del carrito hasta que oigas un clic (fig. 2). Para desmontar las ruedas delanteras, pulsa el botón de desbloqueo (12) y, a continuación, saca las ruedas.
3. Instalación de las ruedas traseras: introduce el pasador de las ruedas en los agujeros correspondientes del cuadro del carrito, en la dirección indicada por la flecha (fig. 3). Para desmontar las ruedas traseras, pulsa el botón de desbloqueo (11) y, a continuación, saca las ruedas.

Plegado del carrito:

Pulsa los botones de plegado del carrito (1) en el orden indicado en la fig. 4. Pliega el carrito en la dirección de la flecha (fig. 4a). Asegúrate de que el bloqueo de despliegue esté bloqueado (fig. 4b).

Uso del arnés

1. Regulación de las correas de seguridad: introduce las correas en el broche hasta oír un clic (fig. 5). Para desabrochar los correas: presiona el botón del broche (fig. 5a).
2. Ajusta la longitud de las correas a la altura del niño utilizando las hebillas del arnés (Fig. 5b).

Montaje y desmontaje de las correas de seguridad

Para desmontar las correas, introduce la hebilla a través del agujero del asiento. Para el montaje, vuelve a colocar las correas. Hay dos posiciones disponibles para la altura de los cierres de las correas.

Botón de bloqueo de las ruedas rotatorias

1. Ruedas rotatorias delanteras: para desbloquear la rueda derecha, presiona enérgicamente el botón de bloqueo (10) hacia la derecha (fig. 6). Para bloquearla, pulsa el botón de bloqueo hacia la izquierda (fig. 6a). Para desbloquear y bloquear la rueda izquierda, procede a la inversa.
2. Mecanismo de estacionamiento: para bloquearlo, presiona el pedal en la dirección indicada por la flecha n.o 1 (fig. 6b). Para desbloquear, presiona el pedal en la dirección indicada por la flecha n.o 2 (fig. 6b).
3. Atención: asegúrate de que el carrito esté bloqueado cuando esté detenido.

Regulador del respaldo

1. Para ajustar el asiento a la posición de sentado, mueve hacia arriba la hebilla de la correa situada en la parte posterior del asiento (fig. 7).
2. Para bajar el respaldo, tira de la hebilla de la correa de regulación del ángulo del respaldo situada en la parte posterior del asiento (fig. 7).

Regulador del reposapiés

Para bajar el reposapiés, pulsa los botones situados en los agujeros de cada lado del reposapiés y, a continuación, empuja el reposapiés hacia abajo. Para elevar el reposapiés, levántalo hasta que oigas el clic característico (fig. 8).

Compartimento para la mosquitera

El compartimento de la mosquitera se encuentra debajo del reposapiés.

Regulación de la capota

Para regular la capota, basta con deslizarla hacia delante o hacia atrás y ajustarla como se desee (fig. 9).

Ajuste de la barra frontal

Para retirar la barra frontal, pulsa los botones de desbloqueo (fig. 10) y,

a continuación, extrae la barra frontal (fig. 10a). Cuando la barra frontal se inserta correctamente puede escucharse un clic característico.

Limpieza y mantenimiento

1. Las ruedas y el marco del carrito deben limpiarse regularmente de polvo y arena. Estas piezas se pueden limpiar con un paño húmedo y detergentes suaves.
2. La tapicería del carro y la cesta deben limpiarse con un paño húmedo.
3. Las partes individuales del carro deben revisarse periódicamente para verificar su funcionalidad, durabilidad y posibles daños. En caso de cualquier falla, comuníquese con el centro de servicio autorizado.
4. Utilice únicamente repuestos recomendados por el fabricante.
5. No utilice productos químicos agresivos para limpiar este producto.

Las fotos son solo ilustrativas, la apariencia real de los productos puede diferir de la presentada en las fotos.

NL

Beste Klant!
Als u opmerkingen of vragen heeft over de aangekochte product, neem dan contact met ons op: **help@lionelo.com**

Het product voldoet aan de eisen van de norm EN1888-1:2018.

Producent:
BrandLine Group Sp. z o. o.
ul. A. Kręglewskiego 1, 61-248 Poznań, Polen

WAARSCHUWINGEN: BELANGRIJK! - LEES ZORGVULDIG EN BEWAR VOOR LATERE RAADPLEGING

1. Nooit het kind zonder toezicht laten.
2. Zorg ervoor dat alle vergrendelingsmechanismes vast zitten voor dat je het product gebruikt.

3. Zorg ervoor dat het kind uit de buurt is tijdens het inen uitklappen van het product om letsel te voorkomen.
4. Laat het kind niet met dit product spelen.
5. Dit zitje is niet geschikt voor kinderen jonger dan 6 maanden.
6. Altijd het veiligheidstuigje gebruiken.
7. Controleer voor gebruik of het wiegje, het kinderwagenzitje, of het autostoeltje goed vast zit op het kinderwagenchassis.
8. Dit product is niet geschikt om mee hard te lopen of te skeeleren.
9. De kinderwagen is ontworpen voor kinderen van 6 tot 36 maanden. De kinderwagen is ontworpen voor kinderen tot 15 kg.
10. Als u uw kind uit de kinderwagen moet halen of hem/haar in de kinderwagen wilt plaatsen, zorg er dan voor dat de kinderwagen goed is geblokkeerd.
11. Het maximale gewicht van de mand is 2 kg.
12. Elk gewicht bevestigd aan het handvat, rugleuning of aan de zijkanten van de wandelwagen kan de stabiliteit beïnvloeden.
13. Dit product is bedoeld voor gebruik door één kind.
14. Gebruik geen accessoires die niet door de fabrikant zijn goedgekeurd.
15. Gebruik alleen vervangingsonderdelen die door de fabrikant/distributeur worden geleverd of aanbevolen.
16. Houd dit product uit de buurt van vuur en warmtebronnen.
17. Gebruik het product niet op trappen.

Onderdelen lijst (afb. A,B)

1. Drukknop om de wandelwagen op te vouwen
2. Overkapping
3. Beugel
4. Mand
5. Voetsteun
6. Parkeermechanisme
7. Achterwielen
8. Voorwielen
9. Ventilatieraam
10. Knop voor vergrendeling van draaiwiel
11. Ontgrendelknop achterwiel
12. Ontgrendelingsknop voor voorwiel
13. Uitklapbaar vergrendelingsmechanisme
14. Bekerhouder
15. Stoelverstelgordel

MONTAGE EN DEMONTAGE VAN DE KINDERWAGEN

1. Uitvouwen van het frame van de kinderwagen: open het vergrendelingsmechanisme (13), trek vervolgens de hendel omhoog tot u een klik hoort (afb. 1). Zorg ervoor dat het frame correct is uitgevouwen.
2. Montage van de voorwielen: steek de wielpen in de overeenkomstige gaten van het frame van de kinderwagen totdat u een klik hoort (afb. 2). Om de voorwielen te verwijderen, drukt u op de ontgrendelknop (12), Trek dan de wielen eruit.
3. Montage van de achterwielen: duw de wielpen in de overeenkomstige gaten van het frame van de kinderwagen. Steek de steel van de wielen in de overeenkomstige gaten op het frame, in de richting van de pijl (afb. 3). Om de achterwielen te verwijderen, drukt u op de ontgrendelknop (11), en trek dan de wielen eruit.

Inklappen van het frame

Druk op de vouwknoppen (1) in de volgorde zoals aangegeven in afb. 4. Vouw de kinderwagen in de richting van de pijl (afb. 4a). Zorg ervoor dat het vergrendelingsmechanisme vergrendeld is (afb. 4b).

Het gebruik van het harnas

1. Gordelverstelling: steek de gordels in het gordelslot totdat u een klik hoort (afb. 5). Om het harnas los te maken, drukt u op de knop op de gesp (afb. 5a).
2. Pas de lengte van het harnas aan de lengte van uw kind aan met behulp van de gespen op het harnas (afb. 5b).

Montage en demontage van de veiligheidsgordels

Om het harnas te demonteren, steekt u de gesp door de opening in het zitje. Om te monteren, plaatst u de gordel terug. Er zijn twee standen voor de hoogte van de harnasgordels.

Knop om de draaiwielen te vergrendelen

1. Zwenkwielen voor: om het rechterwiel te ontgrendelen, drukt u de vergrendelknop (10) krachtig naar rechts (afb. 6). Om te vergrendelen, drukt u de vergrendelknop naar links (afb. 6a). Om het linkerwiel te ontgrendelen en te vergrendelen, doet u het omgekeerde.

2. Parkeermechanisme: om te vergrendelen, drukt u de pedaal in de richting van pijl 1 (afb. 6b). Om te ontgrendelen, drukt u de pedaal in de richting van pijl 2 (afb. 6b).
3. Let op: zorg ervoor dat de kinderwagen vergrendeld is wanneer hij stilstaat.

Rugleuning aanpassing

1. Om het zitje in de zitstand te zetten, beweegt u de gesp van de band aan de achterkant van het zitje omhoog (afb. 7).
2. Om de rugleuning te laten zakken, trekt u aan de gesp van de gordel aan de achterkant van het zitje (afb. 7).

Voetsteun aanpassing

Om de voetsteun te laten zakken, drukt u op de knoppen in de openingen aan weerszijden van de voetsteun en duwt u de voetsteun omlaag. Om de voetsteun omhoog te zetten, zet u hem omhoog tot u de kenmerkende klik hoort (afb. 8).

Muskietennet opberging

Het muskietennet bevindt zich onder de voetensteun.

Verstelling van de overkapping

Om de overkapping te verstellen, schuift u hem naar voren of naar achteren en stelt u hem naar wens af (afb. 9).

Beugel aanpassing

Om de beugel te verwijderen, drukt u op de ontgrendelknoppen (afb. 10) en trekt u de beugel naar buiten (afb. 10a). Een klik geeft aan dat de beugel correct is geplaatst.

Reiniging en onderhoud

1. De wielen en het frame van de kinderwagen moeten regelmatig worden ontdaan van stof en zand. Deze onderdelen kunnen worden gereinigd met een vochtige doek en een mild schoonmaakmiddel.
2. De bekleding en de mand moeten met een vochtige doek worden schoongemaakt.
3. Onderdelen van de kinderwagen moeten regelmatig worden gecontroleerd op functionaliteit, duurzaamheid en eventuele schade. Neem contact op met een erkend servicecentrum als u schade constateert.

4. Gebruik alleen reserveonderdelen die door de fabrikant worden aanbevolen.
5. Gebruik geen sterke chemische reinigingsmiddelen voor dit product te reinigen.

De foto's dienen enkel ter illustratie, het werkelijke uitzicht van de producten kan verschillen van dat op de foto's.

LT

Gerbiamas Kliente!
Jei turite pastabų ar klausimų apie įsigytą produktą, nedvejodami susisiekite su mumis: **help@lionelo.com**

Produktas atitinka EN1888-1: 2018 standarto reikalavimus.

Gamintojas:
BrandLine Group Sp. z o. o.
A. Kręglewskiego 1, 61-248 Poznanė, Lenkija

ĮSPĖJIMAS:
SVARBU! ATIDŽIAI PERSKAITYKITE IR SAUGOKITE, KAD VĖLIAU GALĖTUMĖTE PASISKAITYTI

1. Niekada nepalikite vaiko be priežiūros.
2. Prieš pradėdami naudoti įsitikinkite, ar visi fiksavimo įtaisai yra sujungti.
3. Kad išvengtumėte sužalojimų, prieš suskleisdami ir išskleisdami gaminį visada įsitikinkite, kad vaikas yra atokiau.
4. Neleiskite vaikui žaisti su šiuo gaminiu.
5. Ši sėdynė netinka vaikams iki 6 mėnesių.
6. Visada naudokite prisegimo sistemą.
7. Prieš naudodami patikrinkite, ar vežimėlio korpuso, sėdynės, arba automobilinės kėdutės tvirtinimo įtaisai yra tinkamai sujungti.
8. Šis gaminys nėra tinkamas bėgimui, čiuožimui.
9. Vežimėlis skirtas vaikams nuo 6 iki 36 mėnesių. Vežimėlis skirtas vaikams, sveriantiems iki 15 kg.
10. Jei norite išimti vaiką iš vežimėlio, ar jį pasodinti, įsitikinkite,

kad stovėjimo mechanizmas yra užrakintas.

11. Didžiausia krepšelio apkrova yra 2 kg.
12. Bet kokia prie vežimėlio, stogelio ar šonų pritvirtinta apkrova gali turėti įtakos jo stabilumui.
13. Produktas skirtas naudoti vienam vaikui.
14. Nerekomenduojama naudoti gamintojo nepatvirtintų priedų.
15. Naudokite tik gamintojo / platintojo pateiktas ar rekomenduotas atsargines dalis.
16. Saugokite gaminį nuo ugnies ir šilumos šaltinių.
17. Nenaudokite gaminio ant laiptų.

Dalių sąrašas (A, B pav.)

1. Vežimėlio sulankstymo mygtukas
2. Stogelis
3. Lankas
4. Krepšys
5. Kojų atrama
6. Stovėjimo mechanizmas
7. Galiniai ratai
8. Priekiniai ratai
9. Vėdinimo langelis
10. Pasukamų ratų fiksavimo mygtukas
11. Galinių ratų atleidimo mygtukas
12. Priekinių ratų atleidimo mygtukas
13. Išskleidimo užraktas
14. Puodelio laikiklis
15. Sėdynės reguliavimo diržas

Vežimėlio surinkimas ir išmontavimas

1. Vežimėlio rėmo išskleidimas: atidarykite išskleidžiamąjį užraktą (13), tada traukite rankeną aukštyn, kol išgirsite spragtelėjimą (1 pav.). Įsitikinkite, kad rėmas buvo tinkamai išskleistas.
2. Priekinių ratų montavimas: įkiškite rato veleną į atitinkamas vežimėlio rėmo angas, kol išgirsite spragtelėjimą (2 pav.). Norėdami nuimti priekinius ratus, paspauskite atleidimo mygtuką (12), tada ištraukite ratus.
3. Galinių ratų montavimas: įkiškite ratų veleną į atitinkamas vežimėlio rėmo skyles rodyklės kryptimi (3 pav.). Norėdami nuimti galinius ratus, paspauskite atleidimo mygtuką (11), tada ištraukite ratus.

Vežimėlio rėmo sulankstymas

Paspauskite vežimėlio sulankstymo mygtukus (1) 4 pav. parodyta seka. Sulankstykite

vežimėlį rodyklės kryptimi (4a pav.). Įsitikinkite, kad sulankstomas užraktas yra užfiksuotas (4b pav.).

Diržų naudojimas

1. Gordelverstelling: steek de gordels in het gordelslot totdat u een klik hoort (afb. 5). Om het harnas los te maken, drukt u op de knop op de gesp (afb. 5a).
2. Sureguliuokite diržų ilgį pagal vaiko ūgį su sagtimis (5b pav.).

Saugos diržų montavimas ir nuėmimas

Norėdami nuimti diržus, perkiškite sagtį per sėdynės angą. Norėdami surinkti, vėl uždėkite diržus. Yra dvi saugos diržo aukščio padėtys.

Sukamųjų ratų fiksavimo mygtukas

1. Priekiniai sukamieji ratai: norėdami atrakinti dešinįjį ratą, staigiai paspauskite užrakto mygtuką (10) į dešinę (6 pav.). Norėdami užrakinti, paspauskite užrakto mygtuką į kairę (6a pav.) Norėdami atrakinti ir užrakinti kairįjį ratą, darykite priešingai.
2. Stovėjimo mechanizmas: norėdami užfiksuoti, paspauskite pedalą rodyklės Nr. 1 kryptimi (6b pav.). Norėdami atrakinti, paspauskite pedalą rodyklės Nr. 2 kryptimi (6b pav.).
3. Pastaba: įsitikinkite, kad stovėjimo metu vežimėlis yra užrakintas.

Atlošo reguliavimas

1. Norėdami sureguliuoti sėdynę sėdimoje padėtyje, stumkite sagtį ant diržo, esančio sėdynės atloše, į viršų (7 pav.).
2. Norėdami nuleisti atlošą, traukite už sėdynės atlošo kampo reguliavimo diržo esančią sagtį (7 pav.).

Kojų atramos reguliavimas

Norėdami nuleisti kojų atramą, paspauskite mygtukus abiejose kojų atramų pusėse esančiose angose ir paspauskite kojų atramą žemyn. Norėdami pakelti kojų atramą, pakelkite ją aukštyn, kol išgirsite spragtelėjimą (8 pav.).

Tinklelio nuo uodų saugykla

Tinklelio nuo uodų saugykla yra po kojų atrama.

Stogelio reguliavimas

Norėdami sureguliuoti stogelį, tiesiog pastumkite jį į priekį arba atgal ir nustatykite kaip norite (9 pav.).

Lanko reguliavimas

Norėdami nuimti lanką, paspauskite atleidimo mygtukus (10 pav.), tada ištraukite lanką (10a pav.). Spustelėjimas parodys, kaip teisingai įdėtas lankas.

Valymas ir priežiūra

1. Vežimėlio ratai ir rėmas turi būti reguliariai valomi nuo dulkių ir smėlio. Šios dalys gali būti valomos drėgna šluoste ir švelniais plovikliais.
2. Vežimėlio apmušalus ir krepšelį reikia nuvalyti drėgna šluoste.
3. Atskiros vežimėlio dalys turi būti reguliariai tikrinamos dėl funkcionalumo, ilgaamžiškumo ir galimų pažeidimų. Atsiradus gedimams, kreipkitės į įgaliotą techninės priežiūros centrą.
4. Naudokite tik gamintojo rekomenduojamas atsargines dalis.
5. Šiam gaminiui valyti nenaudokite aštrių chemikalų.

Nuotraukos skirtos tik iliustracijai, tikroji gaminių išvaizda gali skirtis nuo pateiktos nuotraukose.

CS

Vážení zákazníci!
Máte-li jakékoli připomínky nebo dotazy týkající se zakoupeného výrobku, kontaktujte nás: **help@lionelo.com**

Výrobek splňuje požadavky normy EN1888-1:2018.

Výrobce:
BrandLine Group Sp. z o.o.
ul. A. Kręglewskiego 1, 61-248 Poznań, Polsko

UPOZORNĚNÍ, DŮLEŽITÉ! POKYNY SI POZORNĚ PŘEČTĚTE A

USCHOVEJTE PRO POZDĚJŠÍ POUŽITÍ.

1. Nikdy nenechávejte dítě bez dozoru.
2. Před použitím si ověřte, že jsou všechny zajišťovací prvky zaklesnuty
3. Při skládání a rozkládání tohoto výrobku zajistěte, aby dítě nebylo v kočárku ani poblíž a nemohlo dojít k poranění dítěte.
4. Tento výrobek není hračka. Nedovolte dítěti, aby si s tímto výrobkem hrálo.
5. Nepoužívejte tuto sedačku pro děti mladší 6 měsíců.
6. Vždy používejte zádržný systém.
7. Před použitím zkontrolujte, zda jsou připevňovací prvky sedačky správně zaklesnuty.
8. Tento výrobek není vhodný pro běhání nebo jízdu na bruslích.
9. Kočárek je určen pro děti ve věku 6 až 36 měsíců. Kočárek je určen pro děti s hmotností do 15 kg.
10. Pokud chcete své dítě vytáhnout z kočárku nebo je dát dovnitř, ujistěte se, že je parkovací mechanismus na kole zablokovaný.
11. Maximální zatížení koše je 2 kg.
12. Jakékoliv zatížení upevněné na rukojeti, opěradle nebo bocích kočárku může ovlivnit jeho stabilitu.
13. Výrobek je určen k použití jedním dítětem.
14. Nepoužívejte příslušenství neschválené výrobcem.
15. Používejte pouze náhradní díly dodané nebo doporučené výrobcem / distributorem.
16. Udržujte výrobek mimo zdroje ohně a tepla.
17. Nepoužívejte výrobek na schodech.

Seznam dílů (obr. A, B)

1. Skládací tlačítko kočárku
2. Stříška
3. Zábradlí
4. Koš
5. Opěrka nohou
6. Parkovací mechanismus
7. Zadní kola
8. Přední kola
9. Ventilační okénko
10. Tlačítko blokády otočných kol
11. Tlačítko pro uvolnění zadních kol
12. Tlačítko pro uvolnění předních kol
13. Blokáda rozložení
14. Držák na pohár
15. Popruh pro regulaci sedačky

Montáž a demontáž sportovního kočárku

1. Rozložení rámu kočárku: otevřete blokádu rozkládání (13), následně zatáhněte za rukojeť nahoru, dokud neuslyšíte cvaknutí (obr. 1). Ujistěte se, že je rám správně rozložen.
2. Montáž předních kol: zasuňte čepy kol do odpovídajících otvorů na rámu kočárku, dokud neuslyšíte cvaknutí (obr. 2). Chcete-li sundat přední kola, stiskněte uvolňovací tlačítko (12), následně vytáhněte kola.
3. Montáž zadních kol: zasuňte čepy kol do odpovídajících otvorů na rámu kočárku, ve směru označeném šipkou (obr. 3). Chcete-li sundat zadní kola, stiskněte uvolňovací tlačítko (11), následně vytáhněte kola.

Skládání rámu kočárku

Stiskněte tlačítka skládání kočárku (1) v pořadí uvedeném na obr. 4. Složte kočárek ve směru označeném šipkou (obr. 4a). Ujistěte se, že je blokáda rozložení zablokována (obr. 4b).

Použití postroje

1. Nastavení bezpečnostních pásů: vložte pásy do přezky, dokud neuslyšíte cvaknutí (obr. 5). Pro rozepnutí bezpečnostních pásů stiskněte tlačítko na přezce (obr. 5a).
2. Upravte délku pásů na výšku dítěte pomocí spon nacházejících se na pásech (obr. 5b).

Montáž a demontáž bezpečnostních pásů

Chcete-li pásy odstranit, provlékněte přezku otvorem v sedací části. Za účelem montáže vložte pásy zpět. K dispozici jsou dvě polohy výšky zapínání pásů.

Tlačítko blokády otočných kol

1. Přední otočná kola: pro odblokování pravého kola zatlačte dynamicky tlačítko blokády (10) doprava (obr. 6). Pro zablokování, posuňte tlačítko blokády doleva (obr. 6a). Chcete-li odblokovat a zablokovat levé kolo, postupujte opačně.
2. Parkovací mechanismus: pro zablokování sešlápněte pedál ve směru znázorněném šipkou č. 1 (obr. 6b). Pro odblokování stiskněte pedál ve směru znázorněném šipkou č. 2 (obr. 6b).
3. Poznámka: ujistěte se, že je kočárek zablokovaný během postoje.

Nastavení opěradla

1. Chcete-li nastavit sedadlo do sedící polohy, posuňte přezku na popruhu nacházejícím se na zadní straně opěradla sedadla (obr. 7).
2. Chcete-li opěradlo sklopit, zatáhněte za přezku na nastavovacím popruhu sklonu opěradla na zadní straně opěradla sedadla (obr. 7).

Nastavení opěrky nohou

Chcete-li opěrku nohou spustit, stiskněte tlačítka v otvorech na obou stranách opěrky nohou a následně podnožku zatlačte dolů. Chcete-li podnožku zvednout, zvedněte ji nahoru, dokud neuslyšíte charakteristické cvaknutí (obr. 8).

Schránka na moskytiéru

Schránka na moskytiéru se nachází pod opěrkou nohou.

Nastavení stříšky

Chcete-li nastavit stříšku, jednoduše ji posuňte dopředu nebo dozadu a nastavte ji podle potřeby (obr. 9).

Nastavení zábradlí

Chcete-li zábradlí sundat, stiskněte uvolňovací tlačítka (obr. 10), a následně vytáhněte zábradlí (obr. 10a). Správné vložení zábradlí signalizuje cvaknutí.

Čištění a údržba

1. Kola a rám kočárku pravidelně čistěte od prachu a písku. Tyto části lze čistit vlhkým hadříkem a jemnými čisticími prostředky.
2. Čalounění kočárku a koš by měly být čištěny vlhkým hadříkem.
3. Jednotlivé části kočárku by měly být pravidelně kontrolovány z hlediska funkčnosti, trvanlivosti a případného poškození. V případě jakýchkoli poruch kontaktujte autorizované servisní středisko.
4. Používejte pouze náhradní díly doporučené výrobcem.
5. K čištění tohoto výrobku nepoužívejte silné chemické prostředky.

Fotografie slouží pouze pro ilustraci, skutečný vzhled výrobků se může lišit od vzhledu uvedeného na fotografiích.

Kedves Ügyfelünk!
Ha bármilyen észrevétele vagy kérdése van a vásárolt termékről, lépjen kapcsolatba velünk: **help@lionelo.com**

A termék megfelel az EN 1888-1:2018, szabvány követelményeinek.

Gyártó:
BrandLine Group Sp. z o.o.
ul. A. Kręglewskiego 1, 61-248 Poznań, Lengyelország

FIGYELMEZTETES
FONTOS – FIGYELMESEN OLVASSA EL ÉS ŐRIZZE MEG KÉSŐBBI FELHASZNÁLÁS ESETÉRE

1. Soha ne hagyja gyermekét felügyelet nélkül.
2. Ellenőrizze, hogy használat előtt minden rögzítő szerkezet be legyen kapcsolva.
3. A sérülések elkerülése végett, tartsa távol gyermekét a babakocsi összecsukásakor és széthajtásakor.
4. Ne engedje gyermekét játszani a termékkel.
5. Az ülés nem alkalmas 6 hónapnál fiatalabb gyermekek számára.
6. Mindig használja a biztonsági felszerelést.
7. Használat előtt ellenőrizze, hogy a babakocsi váza vagy az ülőegység vagy az autósülés-csatlakozó megfelelően csatlakoztatva van.
8. Ez a termék nem alkalmas futáshoz vagy görkorcsolyázásra
9. A babakocsit 6-tól 36 hónapos korú gyermekeknek szánták. A babakocsit legfeljebb 15 kg-os gyermekek számára szánták.
10. Ha ki akarja venni a gyermeket a babakocsiból, vagy be akarja tenni a gyermeket a babakocsiba, győződjön meg arról, hogy a kerekeken a parkolási mechanizmus zárva van.
11. A kosár maximális terhelhetősége 2 kg.
12. A babakocsi fogantyújához, háttámlájához vagy oldalaihoz rögzített bármilyen súly befolyásolhatja a babakocsi stabilitását.

13. A termék egy gyermek általi használatra szolgál.
14. Ne használjon a gyártó által nem jóváhagyott tartozékokat.
15. Csak a gyártó/forgalmazó által szállított vagy ajánlott pótalkatrészeket használjon.
16. Tartsa a terméket távol a tűztől és a hőforrásoktól.
17. Ne használja a terméket lépcsőkön.

Az alkatrészek listája (A, B ábra)

1. A babakocsi összecsukó gombja
2. Napellenző
3. Ív
4. Kosár
5. Lábtartó
6. Parkolási mechanizmus
7. Hátsó kerekek
8. Első kerekek
9. Szellőzőablak
10. A forgókerék reteszelő gomb
11. A hátsó kerekek kioldógombja
12. Az első kerekek kioldógombja
13. Kibontó reteszelés
14. Pohártartó
15. Ülésbeállító heveder

AZ ÜLŐKOCSI SZÉT- ÉS ÖSSZESZERELÉSE

1. A babakocsi vázának kibontása: nyissa ki a kibontó reteszt (13), majd húzza felfelé a fogantyút, amíg egy kattanást nem hall (1. ábra). Győződjön meg arról, hogy a keretet megfelelően kibontotta.
2. Az első kerekek felszerelése: helyezze be a kerek csapját a babakocsi vázán lévő megfelelő nyílásba, amíg egy kattanást nem hall (2. ábra). Az első kerekek eltávolításához nyomja meg a kioldógombot (12), majd húzza ki a kerekeket.
3. A hátsó kerekek felszerelése: helyezze be a kereke csapját a babakocsi vázán lévő megfelelő nyílásba a nyíl által jelzett irányban (3. ábra). a hátsó kerekek eltávolításához nyomja meg a kioldógombot (11), majd húzza ki a kerekeket.

A babakocsi keretének összecsukása

Nyomja meg a kocsi összecsukó gombjait (1) az ábrán látható sorrendben. 4. Hajtsa össze a kocsit a nyíl irányába (4. ábra). Győződjön meg róla, hogy a kibontó reteszelés reteszelve van-e (4b ábra).

A hám használata

1. Biztonsági övek beállítása: helyezze be az öveket a csatba, amíg egy kattanást nem hall (5. ábra). Az övek kioldásához nyomja meg a csaton lévő gombot (5a ábra).
2. Állítsa be az övek hosszát a gyermek magasságához a rajtuk lévő csatokkal (5b ábra).

A biztonsági övek fel- és leszerelése

Az övek eltávolításához dugja át a csatot az ülésen lévő nyíláson keresztül. A felszereléshez helyezze vissza az öveket. Két övrögzítési magasság pozíció van.

A forgókerék reteszelő gomb

1. Első forgókerekek: a jobb oldali kerék kioldásához nyomja a reteszelő gombot (10) erőteljesen jobbra (6. ábra). A zároláshoz csúsztassa balra a zárógombot (6a. Ábra). A bal oldali kerék ki- és bereteszeléséhez járjon el fordítva.
2. Parkolási mechanizmus: a rögzítéshez nyomja le a pedált az 1. nyíl által jelzett irányba (6b ábra). A feloldáshoz nyomja mega pedált a 2. nyíl irányába (6b ábra).
3. Megjegyzés: győződjön meg arról, hogy a babakocsi álló helyzetben rögzítve van.

A háttámla szabályozása:

1. Az ülés ülőhelyzetbe állításához csúsztassa felfelé az ülés hátulján lévő hevederen lévő csatot (7. ábra).
2. A háttámla leengedéséhez húzza meg a csatot a háttámla dőlésszögének beállítására szolgáló hevederen az ülés hátulján (7. ábra).

Lábtartó beállítása

A lábtartó leengedéséhez nyomja meg a lábtartó két oldalán lévő nyílásokban lévő gombokat, majd nyomja le a lábtartót. A lábtartó felemeléséhez emelje fel, amíg egy jellegzetes kattanást nem hall (8. ábra).

Szúnyogháló rekesz

A szúnyogháló rekesz a lábtartó alatt található.

A napellenző beállítása

A napellenző beállításához egyszerűen csúsztassa előre vagy hátra, és állítsa be a kívánt módra (9. ábra 9).

Az ív beállítása

Az ív levételéhez nyomja meg a kioldógombokat (10. ábra) majd húzza ki az ívet (10a ábra). Egy kattanás jelzi az ív helyes behelyezését.

Tisztítás és karbantartás

1. A kerekeket és a vázat rendszeresen meg kell tisztítani a portól és a homoktól. Ezek az alkatrészek nedves ruhával és enyhe tisztítószerrel tisztíthatók.
2. A babakocsi és a kosár kárpitját nedves ruhával kell tisztítani.
3. A kocsi egyes részeit rendszeresen ellenőrizni kell a működőképesség, a tartósság és az esetleges sérülések szempontjából. Bármilyen hiba észlelése, forduljon hivatalos szervizközponthoz.
4. Kizárólag a gyártó által ajánlott pótalkatrészeket használjon.
5. Ne használjon erős kémiai tisztítószereket ezen a termék tisztításához.

A fényképek illusztrációk, a termékek megjelenése eltérhet a bemutatott képeken láthatóaktól.

RO

Stimate Client!

Dacă aveți observații sau întrebări cu privire la produsul achiziționat, vă rugăm să ne contactați: **help@lionelo.com**

Produsul îndeplinește cerințele standardului EN1888-1:2018.

Producător:

BrandLine Group Sp. z o.o.
ul. A. Kręglewskiego 1, 61-248 Poznań, Polska

AVERTISMENTE:
IMPORTANT – CITIȚI CU ATENȚIE ȘI PĂSTRAȚI ACEST DOCUMENT PENTRU CONSULTARE ULTERIOARĂ

1. Nu lăsați niciodată copilul nesupravegheat.
2. Asiguraţi-vă că toate dispozitivele de blocare sunt închise înainte de a utiliza produsul.
3. Pentru a evita rănirea copilului, asigurați-vă că acesta este la distanță atunci când depliați sau pliați acest produs.
4. Nu lăsați copilul să se joace cu acest produs.
5. Acest scaun de cărucior nu este adecvat pentru copii mai mici de 6 luni.
6. Utilizați întotdeauna sistemul de prindere.
7. Înainte de utilizare verificaţi dacă dispozitivele de fixare de la landou sunt cuplate în mod corespunzător.
8. Acest produs nu este recomandata fi utilizați în timp ce alergați sau vă plimbați pe role.
9. Căruciorul este destinat copiilor cu vârsta cuprinsă între 6 și 36 de luni. Căruciorul este destinat pentru copii cu greutatea de până la 15 kg.
10. Dacă doriți să ridicați copilul din cărucior, asigurați-vă că mecanismul de parcare este blocat.
11. Sarcina maximă a coșului este de 2 kg.
12. Orice sarcină agățată pe mâner, vizieră sau părțile laterale ale căruciorului poate afecta stabilitatea acestuia.
13. Produsul este destinat utilizării de către un singur copil.
14. Nu utilizați accesorii neaprobate de producător.
15. Trebuie utilizate numai piesele de schimb furnizate sau recomandate de producător / distribuitor.
16. Nu lăsa produsul în apropierea unei surse de căldură sau flacără deschisă.
17. Nu utilizați produsul pe scări.

Lista de piese (fig. A, B)

1. Buton de pliere a căruciorului
2. Copertină
3. Arcadă
4. Coș
5. Suport pentru picioare
6. Mecanism de parcare
7. Roți spate
8. Roți față
9. Fereastra de aerisire
10. Buton blocare roți pivotante
11. Buton deblocare roți spate
12. Buton deblocare roți față
13. Blocadă depliere
14. Suport pentru pahar
15. Curea de reglare a șezutului

Montarea și demontarea căruciorului sport

1. Deplierea cadrului căruciorului: Eliberați blocada de depliere (13), apoi trageți mânerul în sus până auziți clicul caracteristic (fig. 1). Asigurați-vă că cadrul a fost depliat corect.
2. Montarea roților din față: introduceți axul roților în orificiile corespunzătoare de pe cadrul căruciorului până când auziți clicul caracteristic (fig. 2). Pentru a scoate roțile din față, apăsați butonul de eliberare (12), apoi trageți roțile spre exterior.
3. Montarea roților din spate: introduceți axul roților în orificiile corespunzătoare de pe cadrul căruciorului cu roțile în direcția săgeții (fig. 3). Pentru a scoate roțile din spate, apăsați butonul de eliberare (11), apoi trageți roțile spre exterior.

Plierea cadrului căruciorului

Apăsați butoanele de pliere a căruciorului (1) în ordinea prezentată în fig. 4. Pliați căruciorul în direcția săgeții (fig. 4a). Asigurați-vă că butonul pentru depliere este blocat (fig. 4b).

Utilizarea hamului

1. Reglarea centurii de siguranță: introduceți centurile în catarramă până auziți clicul caracteristic (fig. 5). Pentru a desface centurile de siguranță, apăsați butonul de pe catarramă (fig. 5a).
2. Reglați lungimea centurilor la înălțimea copilului cu ajutorul cataramele de pe ele (fig. 5b).

Montarea și demontarea centurilor de siguranță

Pentru a demonta centurile, treceți catarama prin orificiul din scaun. Pentru

montare, reintroduceți centurile. Sunt disponibile două poziții de înălțime a centurii de siguranță.

Butonul de deblocare a roților pivotante

1. Roți pivotante față: pentru a debloca roata dreaptă, glisați butonul de blocare (10) spre dreapta (fig. 6). Pentru a bloca, glisați butonul de blocare spre stânga (fig. 6a). Pentru a debloca și a bloca roata stângă, procedați în mod invers.
2. Mecanism de parcare: pentru a bloca, apăsați pedala în direcția săgeții nr. 1 (fig. 6b). Pentru a debloca, apăsați pedala în direcția săgeții nr. 2 (fig. 6b).
3. Notă: asigurați-vă că căruciorul este blocat în timpul parcării.

Reglarea spătarului

1. Pentru a aduce scaunul în poziția așezat, glisați în sus catarama pe cureaua din partea din spate a scaunului (fig. 7).
2. Pentru a coborâ spătarul, trageți catarama de pe cureaua de reglare a unghiului spătarului din partea din spate a scaunului (fig. 7).

Reglarea suportului pentru picioare

Pentru a coborâ suportul pentru picioare, apăsați butoanele din orificiile de pe ambele părți ale suportului pentru picioare și apoi împingeți suportul pentru picioare în jos. Pentru a ridica suportul pentru picioare, ridicați-l în sus până auziți clicul caracteristic (fig. 8).

Buzunar pentru plasa împotriva insectelor

Buzunarul pentru plasa împotriva insectelor se află sub suportul pentru picioare.

Reglarea copertinei

Pentru a regla copertina, pur și simplu glisați-o în față sau în spate și reglați-o după cum doriți (fig. 9).

Reglarea arcadei

Pentru a demonta arcada, apăsați butoanele de eliberare (fig. 10), apoi îndepărtați arcada (fig. 10a). Introducerea corectă a arcadei este semnalizată de clicul caracteristic.

Curățare și întreținere

1. Curățați periodic roțile și cadrul căruciorului de praf și nisip. Aceste părți pot fi curățate cu o cârpă umedă și detergenți delicați.
2. Tapițeria căruciorului și coșul trebuie curățate cu o cârpă umedă.
3. Părțile individuale ale căruciorului trebuie verificate periodic pentru funcționalitate, durabilitate și eventuale deteriorări. În caz de defecțiuni, contactați centrul de service autorizat.
4. Trebuie utilizate numai piesele de schimb recomandate de producător.
5. Nu utilizați substanțe chimice puternice pentru curățarea acestui produs.

Fotografiile sunt doar ilustrative, aspectul real al produselor poate diferi de cel prezentat în fotografii.

Szczegółowe warunki gwarancji dostępne są na stronie:
Detailed warranty conditions are available on the website:
Detaillierte Garantiebedingungen finden Sie auf der Website:
Подробные условия гарантии доступны на сайте:
Le condizioni di garanzia dettagliate sono disponibili sul sito web:
Les conditions de garantie détaillées sont disponibles sur le site:
Las condiciones de garantía detalladas están disponibles en el sitio web:
Gedetailleerde garantievoorwaarden zijn beschikbaar op de website:
Išsamias garantijos sąlygas rasite svetainėje:
Podrobné záruční podmínky jsou k dispozici na webových stránkách:
A részletes garanciális feltételek elérhetők a weboldalon:
Condiții detaliate de garanție sunt disponibile pe site:

www.lionelo.com

Thank you for purchasing our product
Dziękujemy za zakup urządzenia naszej marki
Vielen Dank für den Kauf unserer Markenausrüstung
Спасибо за покупку нашего продукта
Grazie per aver acquistato il nostro prodotto
Merci d'avoir acheté notre produit
Gracias por adquirir nuestro producto
Bedankt voor het aanschaffen van ons product
Dėkojame, kad įsigijote mūsų prekės ženklo įrenginį
Děkujeme vám za zakoupení zařízení naší značky
Köszönjük, hogy márkájú készülékünket választotta
Vă mulțumim că ați achiziționat un dispozitiv al mărcii noastre

lionelo

www.lionelo.com