lionelo

User manual
Instrukcja obsługi
Bedienungsanleitung
Инструкция по эксплуатации
Manuale d'uso
Manuel de l'Utilisateur
Manual de usuario
Handleiding
Naudojimo instrukcija
Návod k obsluze
Használati utasítás
Manual utilizare
Bruksanvisning
Bruksanvisning
Brugsvejledning
Käyttöopas
Manual de instruções
Οδηγίες χρήσης
Kasutusjuhend
Lietošanas instrukcija

Margareet

Ergonomic baby carrier
Nosidełko ergonomiczne
Ergonomische Babytrage
Эргономичный рюкзак
Marsupio ergonomico
Porte-bébé ergonomique
Portabebés ergonómico
Ergonomische draagzak
Ergonomiška nešynė
Ergonomické nosítko
Ergonomikus babahordozó
Marsupiu ergonomic
Ergonomisk bärsele
Baby-bærer ergonomisk
Ergonomisk bæresele
Ergonominen rintareppu
Porta-bebés ergonómico
Εργονομικός μεταφορέας μωρών
Ergonoomiline beebikandja
Ergonomiska ķengursoma

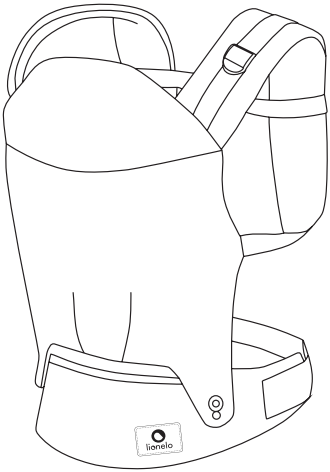

www.lionelo.com

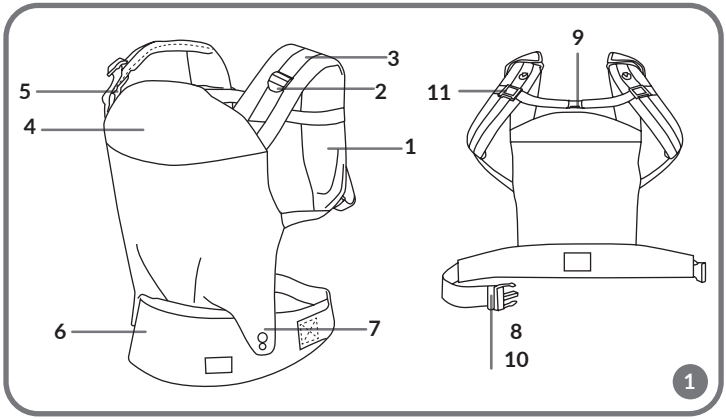
3
5
2
4
1
6
7
9
11
8
10
1

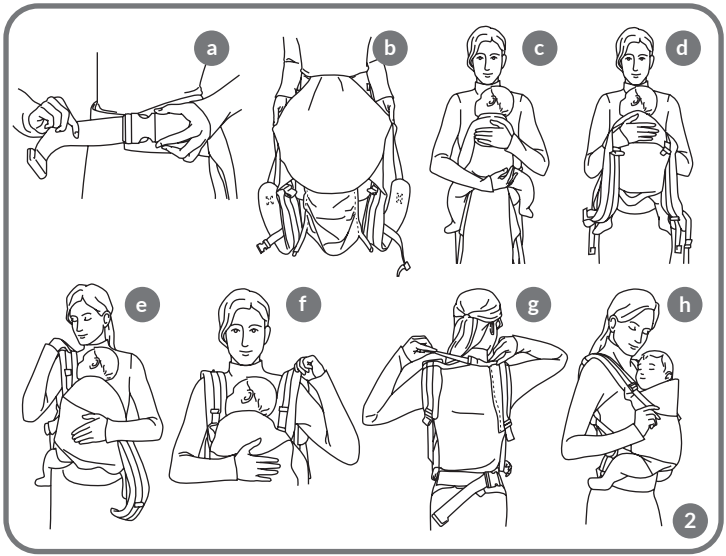
a
b
c
d
e
f
g
h
2

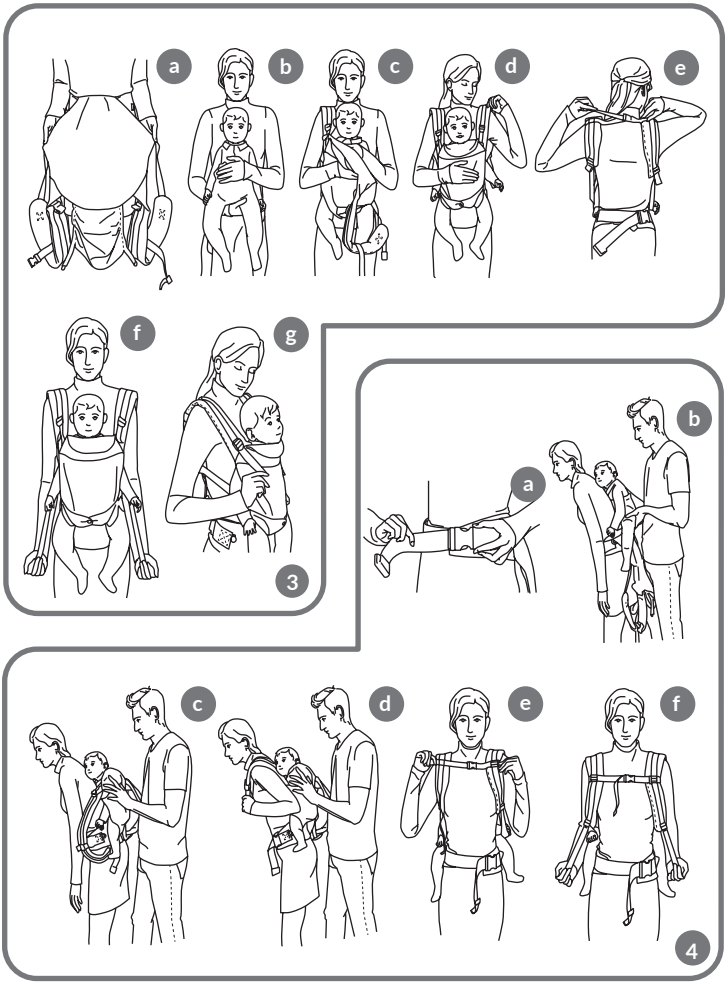
a
b
c
d
e
f
g
3
a
b
c
d
e
f
4

Dear customer!
Should you have any remarks or questions concerning the product, please do not hesitate to contact us: **help@lionelo.com**

The product complies with the standard CEN TR 16512:2015.

Producer:
BrandLine Group Sp. z o. o.
A. Kręglewskiego 1, 61-248 Poznań, Poland

1. How to use

IMPORTANT! KEEP FOR FUTURE REFERENCE

Before you use the product for the first time, please read this manual.
WARNINGS:

- Constantly monitor your child and ensure the mouth and nose are unobstructed.
- For pre-term, low birthweight babies and children with medical conditions, seek advice from a health professional before using this product.
- Ensure your child's chin is not resting on its chest as its breathing may be restricted which could lead to suffocation.
- To prevent hazards from falling ensure that your child is securely positioned in the sling.
- The product is intended for children aged 4 months upwards and up to 20kg heavy.
- Only one child is allowed in the carrier.
- When carrying a child in the product, be aware of hazards in the household, e.g. sources of heat (iron, hot drink).
- Parent's movements in combination with child's movements may affect stable use.
- Be careful when bending and leaning forward and sideways.
- Do not use the product when doing sports (e.g. running, cycling, swimming).

- Please be advised that the falling risk rises as the child gets more active.
- Regularly check the product for potential damage or wear. Contact the manufacturer's authorized service center if you have found any irregularities.
- If you do not use the carrier, keep it out of reach of children.
- If your child cannot keep its head on its own, adjust the carrier in a way that child's head is supported by the carrier's upper panel, and then zip the hood which serves as an additional protection.

2. Product description (fig. 1)

1. Shoulder belts
2. Shoulder belts adjustment buckle
3. Hood fastener
4. Upper panel
5. Hood
6. Hip belt
7. Front panel width adjustment button
8. Hip belt buckle with adjustment
9. Buckle which connects shoulder belts to adjustment
10. Double buckle protection against undoing
11. Strap which connects shoulder belts to adjustment

The child's chin should never rest on the parent's chest because it leads to partial closure of child's respiratory tract. The carrier user must always make sure the child's respiratory tract is unhindered and the child breathes properly.

Place the child in the carrier properly and pay attention to proper position of legs. Regularly check the child's position so that you are sure it is correct - in the center of the carrier, with broadly separated legs and straight head which does not fall down or sideways. It is necessary to monitor child's hands, legs and feet on a regular basis to be sure they are not squeezed by the carrier.

To avoid child's injuries when learning how to place it in the carrier, it is necessary to take relevant actions on the bed or other soft surface with the assistance of another adult. When possible, always put the carrier on and off near a safe surface and in the safe place.

Pay special attention when you carry the child on the back.
The carrier must not be used by a person with health issues which may affect safe use of the product. If the carrier user feels shoulder ache, backache or neck ache, he/she should stop using the product and consult a doctor.

3. AGE AND DEVELOPMENT STAGES - GENERAL GUIDELINES

NOTE! Maximum weight of the child is 20 kg, it applies to all positions.
NOTE! Applies to all carrying positions: when putting the product on, always hold your child with one hand and do not let it go until you have fastened all belts and guards.

A. Carrying in front with a face in an inward position

Child's age at least 4 months
Child's weight at least 5,5 kg

In this position the front panel should be wide - the front panel width adjustment button (7) fastened on the hip belt.

1. Fasten the hip belt (6). Lock the hip belt buckle with a double protection button (10). Adjust the hip belt to your waist (fig. 2a). The carrier's front panel should be centered in front of you.
   Important: before you take another step, make sure the hip belt has been fixed properly!
2. Take your child on your hands and hug in frontal position so that it wraps its legs around you (fig. 2c).
3. Hold your child all the time and put one shoulder arm by pulling the hand and shoulder (fig. 2d and 2e). Pull the carrier's panel over the child's back. Do the same with another hand (fig. 2f).
   NOTE! Hold your child all the time.
4. Pull both palms to the back, fasten the shoulder belts buckle (9) and adjust its length (fig. 2g).
5. Adjust the shoulder belts with the use of shoulder belt adjustment buckle (2). The child should be wrapped properly and belts tightened properly so that they do not squeeze the child's body too much (fig. 2h).

B. Carrying in front with a face in an outward position

Child's age at least 6 months
Child's weight at least 7,8 kg

This position is intended solely for children who are able to keep their head straight. In this position the product can be used in two variants of front panel width:

- Wide position - front panel width adjustment button (7) fastened on the hip belt.
- Narrow position - front panel width adjustment button (7) fastened at the front of the carrier.

1. Adjust the front panel width so that the child can sit comfortably (narrow position for smaller children, wide for bigger ones).
2. Fasten the hip belt (6). Lock the hip belt buckle with the use of the double protection button (10). Adjust the hip belt to your waist (fig. 2a). The carrier's front panel should be centered in front of you (fig. 3a).
   Important: before you take another step, make sure the hip belt has been fixed properly!
3. Take the child on your hands and hold its chest firmly, then pull its legs between the carrier (fig. 3b).
4. Holding your child firmly, lift the carrier's panel and cover your child with it.
5. Pull your hands through shoulder belts (fig. 3c and 3d).
   NOTE! Hold your child all the time.
6. Pull both palms to the back, fasten the shoulder belt buckle (9) and adjust its length (fig. 3e).
7. Adjust the shoulder belts with the use of the shoulder belt adjustment buckle (2). The child should be wrapped properly and belts tightened up so that they do not squeeze the child's body too much.

C. Carrying on the back with the face in an inward position

Child's age at least 6 months
Child's weight at least 7,8 kg

This position is intended solely for children who can sit straight on their own (and do not swing to the front and back).

In this position the front panel should be wide - the front panel width adjustment button (7) fastened on the hip belt.

Note! For the sake of safety, if you wish to place your child in this position, ask another person for help!

1. Fasten the hip belt (6). Lock the hip belt buckle with the use of the double protection button (10). Adjust the hip belt to your waist (fig. 4a). The carrier's front panel should be centered behind you.
   Important: before you take another step, make sure the hip belt has been fixed properly!
2. Bend forward, ask your partner to put the child on your back gently.
   NOTE! The child must be held until the carrier has been secured fully.
3. Child's legs must wrap around the parent's waist (fig. 4b).
4. Ask your partner to lift the carrier's panel and wrap the child's back with it (holding it all the time and securing against falling with another hand (fig. 4c).
5. Use your partner to pull the left and right hand through shoulder belts (fig. 4d).
6. Link the shoulder belts (fig. 4e) and adjust them (4).
7. Adjust the shoulder belts with the use of the shoulder belts adjustment buckle (2). The child must be wrapped properly and belts tightened up so that they do not squeeze the child's body too much.

Monitor your child permanently to make sure its position is comfortable and its breath is not hindered.

4. Accessories

A. Hood

NOTE! If you use the hood, make sure it DOES NOT cover child's entire face. Check the child regularly. Make sure the hole allows a sufficient flow of air.

The product is equipped with a hood which secures the child's head (e.g. when it sleeps, against wind and sunlight). To use it, take the hood out through the hole (4) and put both fasteners in the designated spot on the shoulder belt (marked as 3 in the fig. 1). The hood must not cover the child's face; it must protect the back of the head.

B. Belt guards (pads)

The product is equipped with cotton belt guards with snap fasteners. They protect the shoulder belts against dirt and child's saliva. The cotton guards can be easily removed and washed.

Fasten them in the lower area of shoulder belts (near child's head). The snap fasteners should be on the external side of the shoulder belts so that they do not irritate the child's skin.

5. How to clean and maintain

Check the product for potential damage or rips on a regular basis. Do not repair the product on your own; if you detect any irregularities, contact the manufacturer's authorized service center. Wash the product manually at the temperature of max. 30 degrees of Celsius.

Illustrations are for informational purposes only. The actual appearance of the products may differ from the pictures.

PL

Drogi Kliencie!
Jeśli masz jakiekolwiek uwagi lub pytania do zakupionego produktu, skontaktuj się z nami: **help@lionelo.com**

Produkt jest zgodny z normą CEN TR 16512:2015.

Producent:
BrandLine Group Sp. z o. o.
A. Kręglewskiego 1, 61-248 Poznań, Polska

1. Zastosowanie

WAŻNE! ZACHOWAJ DO PRZYSZŁEGO ZASTOSOWANIA

Przed pierwszym użyciem należy zapoznać się z instrukcją obsługi produktu.

OSTRZEŻENIA:

- Nieustannie monitoruj swoje dziecko i upewnij się, że jego usta lub nos nie są niczym zasłonięte.
- Jeśli dziecko jest wcześniakiem, miało zbyt niską wagę po urodzeniu lub cierpi na jakiekolwiek medyczne schorzenie – przed użyciem produktu skonsultuj się z lekarzem.
- Upewnij się, że podbródek Twojego dziecka nie leży na jego klatce piersiowej gdyż może to utrudnić mu oddychanie i doprowadzić do uduszenia.
- Aby zminimalizować ryzyko upadku upewnij się, że Twoje dziecko jest poprawnie umiejscowione w nosidełku.
- Produkt przeznaczony jest dla dzieci od 4. miesiąca życia do osiągnięcia 20 kg wagi.
- W nosidełku może znajdować się wyłącznie jedno dziecko.
- Podczas noszenia dziecka w nosidełku miej świadomość zagrożeń, występujących w środowisku domowym, np. źródeł ciepła (żelazko, gorący napój).
- Ruchy opiekuna w połączeniu z ruchami dziecka mogą wpływać na stateczność użytkowania.
- Należy zachować ostrożność podczas pochylania się do przodu lub na boki.
- Produktu nie wolno użytkować podczas wykonywania sportowych aktywności (np. bieganie, jazda na rowerze, pływanie).
- Miej świadomość, że wraz ze wzrostem aktywności dziecka, ryzyko upadku wzrasta
- Regularnie sprawdzaj produkt w poszukiwaniu uszkodzeń lub zużycia. Skontaktuj się z autoryzowanym serwisem producenta jeśli wykryjesz jakiekolwiek nieprawidłowości w produkcie.
- Jeśli nie używasz nosidełka schowaj go w miejscu niedostępnym dla dzieci.
- Kiedy dziecko nie potrafi w pełni samodzielnie utrzymać głowy, wyreguluj nosidło tak, aby głowa dziecka przytrzymywana była przez górny panel nosidła oraz zapnij kapturek, stanowiący dodatkowe zabezpieczenie

2. Opis produktu (rys. 1)

1. Pasy naramienne
2. Klamra regulacji pasów naramiennych
3. Zaczep kapturka

4. Panel górny
5. Kapturek
6. Pas biodrowy
7. Guzik regulacji szerokości panelu przedniego
8. Klamra pasa biodrowego z regulacją
9. Klamra łącząca pasy naramienne z regulacją
10. Przycisk podwójnego zabezpieczenia klamry przed rozpięciem
11. Pasek łączący pasy naramienne z regulacją

Podbródek dziecka nigdy nie powinien opierać się na klatce piersiowej opiekuna, ponieważ powoduje to częściowe zamknięcie dróg oddechowych dziecka. Osoba używająca nosidło musi przez cały czas pilnować, aby drogi oddechowe dziecka były wolne i dziecko oddychało prawidłowo.

Należy prawidłowo umieścić dziecko w nosidle, zwracając uwagę na odpowiednie ułożenie nóżek. Regularnie sprawdzać pozycję dziecka, aby mieć pewność, że jest ona właściwa – pośrodku nosidła, z szeroko rozchylonymi nóżkami i główką trzymaną prosto oraz nieopadającą w dół ani na boki. Należy regularnie obserwować rączki, nóżki i stopy dziecka aby mieć pewność, że nie są ściśnięte przez nosidło.

Aby uniknąć obrażeń u dziecka podczas nauki umieszczania go w nosidle, należy związane z tym czynności wykonywać na łóżku lub na innej, miękkiej powierzchni przy pomocy innej osoby dorosłej. Zawsze gdy to możliwe, należy zakładać i zdejmować nosidło w pobliżu bezpiecznej dla dziecka powierzchni oraz w bezpiecznym miejscu.

Należy zachować szczególną ostrożność, nosząc dziecko z tyłu.
Nosidła nie powinna używać osoba z problemami zdrowotnymi, które mogłyby negatywnie wpłynąć na bezpieczne korzystanie z produktu. Jeśli u osoby używającej nosidła wystąpią problemy z ramionami, plecami lub szyją, powinna ona zaprzestać korzystania z niego i zasięgnąć porady lekarza.

3. WIEK I ETAPY ROZWOJU – OGÓLNE WYTYCZNE

UWAGA! Maksymalna waga dziecka to 20 kg, dotyczy wszystkich pozycji.
UWAGA! Dotyczy wszystkich pozycji noszenia: Podczas zakładania produktu

zawsze jedną ręką trzymaj dziecko i nie puszczaj aż do momentu zapięcia wszystkich pasów i zabezpieczeń.

A. Noszenie z przodu z twarzą zwróconą do wewnątrz

Wiek dziecka minimum 4 miesiące
Waga dziecka minimum 5,5 kg

W tej pozycji panel przedni powinien być szeroki – guzik regulacji szerokości panelu przedniego (7) zapięty na pasie biodrowym.

1. Zapnij pas biodrowy (6). Zablokuj możliwość rozpięcia klamry pasa biodrowego przyciskiem podwójnego zabezpieczenia (10). Wyreguluj pas biodrowy, dostosowując go do swojej talii (rys. 2a). Panel przedni nosidła powinien znajdować się centralnie przed Tobą.
   Ważne: przed wykonaniem kolejnego kroku upewnij się, że pas biodrowy jest poprawnie zamocowany!
2. Weź dziecko na ręce i przytul przodem do siebie tak aby owinęło nóżki wokół Ciebie (rys. 2c).
3. Trzymując dziecko cały czas, załóż jeden pas naramienny przekładając rękę i bark (rys. 2d i 2e). Naciągnij panel nosidełka na plecy dziecka. Powtórz czynność z drugą ręką (rys. 2f).
   UWAGA! Cały czas przytrzymuj dziecko.
4. Przełóż obie dłonie do tyłu, zapnij klamrę łącząca pasy naramienne (9) i wyreguluj, dopasowując do siebie jej długość (rys. 2g).
5. Dopasuj pasy naramienne używając klamry regulacji pasów naramiennych (2). Dziecko powinno być szczelnie otulone a pasy tak ścieśnione, aby nie krępowały zbyt mocno ciała dziecka (rys. 2h).

B. Noszenie z przodu z twarzą zwróconą do zewnątrz

Wiek dziecka minimum 6 miesięcy
Waga dziecka minimum 7,8 kg

Ta pozycja przeznaczona jest wyłącznie dla dzieci, które są w stanie utrzymać pionowo głowę.
W tej pozycji produkt może być używany w dwóch konfiguracjach szerokości panelu przedniego:

- Pozycja szeroka - guzik regulacji szerokości panelu przedniego (7) zapięty na pasie biodrowym.
- Pozycja wąska - guzik regulacji szerokości panelu przedniego (7) spięty z przodu nosidła.

1. Dopasuj szerokość panelu przedniego tak, aby dziecko wygodnie siedziało w siedzisku (pozycja wąska dla mniejszych dzieci, szeroka dla większych)
2. Zapnij pas biodrowy (6). Zablokuj możliwość rozpięcia klamry pasa biodrowego przyciskiem podwójnego zabezpieczenia (10). Wyreguluj pas biodrowy, dostosowując go do swojej talii (rys. 2a). Panel przedni nosidła powinien znajdować się centralnie przed Tobą (rys. 3a).
   Ważne: przed wykonaniem kolejnego kroku upewnij się, że pas biodrowy jest poprawnie zamocowany!
3. Weź dziecko na ręce i stabilnie przytrzymaj jego klatkę piersiową a następnie przełóż nóżki pomiędzy nosidełko (rys. 3b)
4. Cały czas bezpiecznie przytrzymując dziecko unieś panel nosidła i zakryj nim dziecko.
5. Przełóż swoje ręce przez pasy naramienne (rys. 3c i 3d).
   UWAGA! Cały czas przytrzymuj dziecko.
6. Przełóż obie dłonie do tyłu, zapnij klamrę łącząca pasy naramienne (9) i wyreguluj, dopasowując do siebie jej długość (rys. 3e).
7. Dopasuj pasy naramienne używając klamry regulacji pasów naramiennych (2). Dziecko powinno być szczelnie otulone a pasy tak ścieśnione, aby nie krępowały zbyt mocno ciała dziecka.

C. Noszenie na plecach twarzą zwróconą do wewnątrz

Wiek dziecka minimum 6 miesięcy
Waga dziecka minimum 7,8 kg

Ta pozycja przeznaczona jest wyłącznie dla dzieci, które potrafią siedzieć pionowo o własnych siłach (bez przechylania się wprzód lub tył).
W tej pozycji panel przedni powinien być szeroki – guzik regulacji szerokości panelu przedniego (7) zapięty na pasie biodrowym.
Uwaga! Dla większego bezpieczeństwa, jeżeli chcesz umieścić dziecko w tej pozycji poproś o pomoc druga osobę!

1. Zapnij pas biodrowy (6). Zablokuj możliwość rozpięcia klamry pasa biodrowego przyciskiem podwójnego zabezpieczenia (10). Wyreguluj pas biodrowy, dostosowując go do swojej talii (rys. 4a). Panel przedni nosidła powinien znajdować się centralnie za Tobą.
   Ważne: przed wykonaniem kolejnego kroku upewnij się, że pas biodrowy jest poprawnie zamocowany!
2. Pochyl się do przodu, poproś partnera aby delikatnie położył Ci na plecach dziecko.
   UWAGA! Dziecko powinno być przytrzymywane do czasu pełnego zapięcia nosidła.
3. Nóżki dziecka powinny owinąć się wokół talii opiekuna (rys. 4b).
4. Poproś partnera, aby podniósł panel nosidła i okrył nimi plecy dziecka (cały czas przytrzymując je i zabezpieczając przed wypadnięciem drugą ręką, rys. 4c).
5. Przy pomocy partnera przełóż lewą i prawą rękę przez pasy naramienne (rys. 4d).
6. Połącz pasy naramienne (rys. 4e) i wyreguluj je (4).
7. Dopasuj pasy naramienne używając klamry regulacji pasów naramiennych (2). Dziecko powinno być szczelnie otulone a pasy tak ścieśnione, aby nie krępowały zbyt mocno ciała dziecka.

Nieustannie monitoruj swoje dziecko aby upewnić się że ma wygodną pozycję a jego oddech nie jest niczym zablokowany.

4. Dodatki

A. Kapturek

UWAGA! W przypadku korzystania z kapturka należy pilnować, aby NIE zakrywał on całkowicie twarzy dziecka. Regularnie sprawdzaj dziecko. Upewnij się, że otwór pozwala na wystarczający przepływ powietrza.

Produkt wyposażony jest w kapturek, który chroni główkę dziecka (np. podczas snu, przed wiatrem czy słońcem). Aby z niego skorzystać wyciągnij kapturek z otworu w materiale (4) i nałóż oba jego zaczepy na przeznaczone ku temu miejsce na pasie naramiennym (oznaczone jako 3 na rys. 1). Kapturek nie może przykrywać twarzy dziecka, należy korzystać z niego wyłącznie w taki sposób, aby chronił tył głowy.

B. Ochraniacze na pasy (pady)

Produkt wyposażony jest w bawełniane ochraniacze na pasy zapinane na napy. Chronią one pasy naramienne przed zabrudzeniem i śliną dziecka. Bawełniane ochraniacze można łatwo zdjąć i wyprać.

Zapnij je w dolnej części pasów naramiennych (w okolicy głowy dziecka). Napy powinny być po zewnętrznej stronie pasów naramiennych, tak by nie podrażnić skóry dziecka.

5. Czyszczenie i konserwacja

Regularnie sprawdzaj produkt pod kątem ewentualnych uszkodzeń lub rozpruć. Nie dokonuj napraw na własną rękę, jeśli wykryjesz nieprawidłowość skontaktuj się z autoryzowany centrum serwisowym producenta. Produkt należy myć ręcznie w temperaturze maksymalnej 30 stopni Celsjusza.

Ilustracje zamieszczone wyłącznie w celach informacyjnych. Rzeczywisty wygląd produktów może różnić się od przedstawionych na zdjęciach.

DE

Lieber Kunde!

Falls Sie Fragen oder Bemerkungen zu dem gekauften Produkt haben, setzen Sie sich mit uns in Verbindung. **help@lionelo.com**

Das Produkt entspricht der Norme CEN TR 16512:2015.

Hersteller:

BrandLine Group Sp. z o. o.
A. Kręglewskiego 1, 61-248 Poznań, Polen

1. Anwendung

WICHTIG! BEWAHREN SIE DIE BEDIENUNGSANLEITUNG FÜR SPÄTERES NACHSCHLAGEN AUF!

Vor dem ersten Gebrauch soll man sich mit der Bedienungsanleitung des Produkts vertraut machen.

WARNHINWEISE:

- Beobachten Sie Ihr Kind ununterbrochen und vergewissern Sie sich, dass sein Mund oder seine Nase nicht bedeckt sind.
- Wenn Ihr Kind ein Frühgeborener ist, zu niedriges Gewicht nach der Geburt hatte oder an einer Erkrankung leidet – ziehen Sie den Arzt zu Rate
- Vergewissern Sie sich, dass das Kinn Ihres Kindes nicht an seiner Brust liegt, weil es ihm das Atmen schwer machen und das Erdrosseln zur Folge haben kann
- Um das Risiko zu minimieren, vergewissern Sie sich, dass Ihr Kind richtig in der Babytrage gesetzt ist.
- Das Produkt ist für die Kinder ab dem 4. Lebensmonat mit dem Gewicht bis 20 kg bestimmt.
- In der Babytrage kann sich nur ein Kind befinden.
- Wenn Sie das Kind in der Babytrage tragen, seien Sie sich bitte der Gefährdungen bewusst, die zu Hause vorkommen, wie z.B. Hitzequellen (Bügeleisen, heißes Getränk)
- Die Bewegungen des Betreuers können in Verbindung mit den Bewegungen des Kindes auf die Stabilität der Anwendung Einfluss haben.
- Man soll vorsichtig sein, wenn man sich nach vorne oder nach Seiten neigt
- Das Produkt darf nicht während der sportlichen Aktivitäten benutzt werden (z.B. Laufen, Rad fahren, Schwimmen).
- Seien Sie sich dessen bewusst, dass je aktiver Ihr Kind ist, desto größer das Risiko des Unfalls ist
- Überprüfen Sie regelmäßig das Produkt und suchen Sie nach Beschädigungen

oder Spuren der Abnutzung. Setzen Sie sich mit dem autorisierten Herstellerservice in Verbindung, falls Sie Mängel im Produkt finden.

- Wenn Sie die Babytrage nicht benutzen, bewahren Sie sie fern von Kindern auf.
- Wenn das Kind seinen Kopf nicht selbständig halten kann, regulieren Sie die Babytrage so, dass der Kopf des Kindes von dem oberen Teil der Babytrage gehalten wird.

2. Produktbeschreibung (Bild 1)

1. Schultergurte
2. Schnalle für die Regulierung der Schultergurte
3. Haken der Kapuze
4. Oberes Teil
5. Kapuze
6. Hüftgurt
7. Knopf für die Regulierung der Breite des vorderen Teils
8. Schnalle für die Regulierung des Hüftgurts
9. Verbindungsschnalle
10. Doppelte Sicherung der Schnalle vor der Aufmachung
11. Verbindungsgurt

Das Kinn des Kindes soll nie auf der Brust des Betreuers gestützt sein, weil es die partielle Schließung der Atemwege des Kindes verursacht. Die Person, die die Babytrage benutzt, muss die ganze Zeit überprüfen, dass die Atemwege des Kindes frei sind und dass das Kind richtig atmet.

Man soll das Kind richtig in die Babytrage setzen und darauf achten, dass die Beinchen angemessen gehalten sind. Man soll die Position des Kindes regelmäßig überprüfen, um sicher zu sein, dass sie richtig ist – in der Mitte der Babytrage, mit den breit gehaltenen Beinchen und dem Kopf, der gerade gehalten wird, und nicht nach unten oder nach Seiten fällt. Man soll die Händchen, Beinchen und Füßchen des Kindes beobachten, um sicher zu sein, dass sie nicht durch die Babytrage gepresst sind.

Um die Verletzungen des Kindes zu vermeiden, die am Anfang der Benutzung der Babytrage entstehen können, soll man alle damit verbundenen Handlungen auf

dem Bett oder auf einer anderen weichen Fläche mit einer anderen erwachsenen Person vornehmen.
Man soll besondere Vorsicht bewahren, wenn man das Kind hinten trägt.

Die Babytrage soll nicht von der Person benutzt werden, die gesundheitliche Probleme hat, die den sicheren Gebrauch des Produkts beeinträchtigen können. Wenn bei der Person, die die Babytrage benutzt, Probleme mit Schultern, Rücken oder Nacken entstehen, soll sie aufhören, das Produkt zu benutzen und einen Arzt zu Rate ziehen.

3. ALTER UND ENTWICKLUNGSETAPPEN – ALLGEMEINE RICHTLINIEN

ACHTUNG! Das Höchstgewicht des Kindes beträgt 20 kg, das betrifft alle Positionen

ACHTUNG! Betrifft alle Tragpositionen: Während des Anziehens des Produkts halten Sie das Kind immer mit einer Hand und lassen Sie es nicht los, bis alle Gurte und Schnallen zugemacht sind.

A. Bauchtrage mit Gesicht nach innen gerichtet

Kindesalter mindestens 4 Monate
Kindesgewicht mindestens 5,5 kg

In dieser Position soll das vordere Teil breit sein - Knopf für die Regulierung der Breite des vorderen Teils (7) soll auf dem Hüftgurt zugemacht sein.

1. Legen Sie den Hüftgurt (6) an. Blockieren Sie die Möglichkeit der Aufmachung der Schnalle mit der doppelten Sicherung (10). Regulieren Sie den Hüftgurt und passen Sie ihn an Ihre Taille an (Bild 2a). Das vordere Teil der Babytrage soll sich genau vor Ihnen befinden.
   Wichtig: Bevor Sie den nächsten Schritt machen, vergewissern Sie sich, dass der Hüftgurt richtig angelegt ist!
2. Nehmen Sie das Kind hoch vor Ihrem Oberkörper, so dass es die Beinchen rund um Sie umwickelt (Bild 2c).
3. Das Kind die ganze Zeit haltend, ziehen Sie einen Schultergurt an, indem Sie die Hand und Schulter hineinschieben (Bild 2d und 2e). Ziehen Sie den Rückenteil des Babytrage auf den Rücken des Kindes. Wiederholen Sie diese

Handlung mit der anderen Hand (Bild 2f).
Achtung! Halten Sie das Kind die ganze Zeit.

4. Legen Sie die beiden Hände nach hinten, machen Sie die Verbindungsschnalle (9) zu und regulieren Sie sie, indem Sie ihre Länge an Sie anpassen (Bild 2g).
5. Passen Sie die Schultergurte an, indem Sie die Schnalle für die Regulierung der Schultergurte benutzen (2). Das Kind soll eng zugedeckt sein, und die Gurte so eng gemacht, dass sie den Körper des Kindes nicht beschränken (Bild 2h).

B. Bauchtrage mit Gesicht nach außen gerichtet

Kindesalter mindestens 6 Monate
Kindesgewicht mindestens 7,8 kg

Diese Position ist nur für die Kinder bestimmt, die selber den Kopf halten können In dieser Position kann das Produkt in zwei Breitenvarianten des vorderen Teils benutzt werden.

- Breite Position - Knopf für die Regulierung der Breite des vorderen Teils auf dem Hüftgurt zugemacht (7)
- Schmale Position - Knopf für die Regulierung der Breite des vorderen Teils (7) vorne der Babytrage zugemacht

1. Passen Sie die Breite des vorderen Teils so an, dass das Kind bequem in der Babytrage sitzt (schmale Position für kleinere Kinder, breite Position für ältere Kinder)
2. Legen Sie den Hüftgurt an (6). Blockieren Sie die Schnalle des Hüftgurts mit der doppelten Sicherung (10). Regulieren Sie den Hüftgurt und passen Sie ihn an Ihre Taille an (Bild 2a). Das vordere Teil der Babytrage soll sich genau vor Ihnen befinden (Bild 3a).
   Wichtig: Bevor Sie den nächsten Schritt machen, vergewissern Sie sich, dass der Hüftgurt richtig angelegt ist!
3. Nehmen Sie das Kind hoch und halten Sie stabil seine Brust, dann legen Sie die Beinchen in die Babytrage (Bild 3b).
4. Das Kind die ganze Zeit haltend, heben Sie den Rückenteil des Babytrage und decken Sie das Kind mit ihm.
5. Schieben Sie Ihre Hände durch die Schultergurte (Bild 3c und 3d).
   ACHTUNG! Halten Sie das Kind die ganze Zeit

6. Legen Sie die beiden Hände nach hinten, machen Sie die Verbindungsschnalle (9) zu und regulieren Sie sie, indem Sie ihre Länge an Sie anpassen (Bild 2g).
7. Passen Sie die Schultergurte an, indem Sie die Schnalle für die Regulierung der Schultergurte benutzen (2). Das Kind soll eng zugedeckt sein, und die Gurte so eng gemacht, dass sie den Körper des Kindes nicht beschränken (Bild 2h).

C. Rückentrage mit Gesicht nach innen gerichtet

Kindesalter mindestens 6 Monate
Kindesgewicht mindestens 7,8 kg

Diese Position ist nur für Kinder bestimmt, die selber sitzen können (ohne sich nach vorne oder nach hinten zu neigen).
In dieser Position kann das vordere Teil breit sein - Knopf für die Regulierung der Breite des vorderen Teils auf dem Hüftgurt zugemacht (7)
Achtung! Zum Schutz des Kindes bitten Sie eine andere Person um Hilfe, wenn Sie das Kind in dieser Position setzen wollen!

1. Legen Sie den Hüftgurt (6) an. Blockieren Sie die Möglichkeit der Aufmachung der Schnalle mit der doppelten Sicherung (10). Regulieren Sie den Hüftgurt und passen Sie ihn an Ihre Taille an (Bild 4a). Das vordere Teil der Babytrage soll sich genau vor Ihnen befinden.
   Wichtig: Bevor Sie den nächsten Schritt machen, vergewissern Sie sich, dass der Hüftgurt richtig angelegt ist!
2. Neigen Sie sich nach vorne und bitten Sie Ihren Partner, dass er Ihnen das Kind auf den Rücken legt.
   ACHTUNG! Das Kind soll gehalten werden, bis die Babytrage angeschnallt wird.
3. Die Beinchen des Kindes sollen sich um die Taille des Betreuers umwickeln (Bild 4b).
4. Bitten Sie Ihren Partner, dass er den Rückenteil der Babytrage hochhebt und den Rücken den Kindes mit ihm deckt (das Kind soll die ganze Zeit gehalten und mit der Hand vor dem Herausfallen geschützt werden, Bild 4c).
5. Mit Hilfe Ihres Partners schieben Sie Ihre Hände durch die Schultergurte (Bild 4d).
6. Verbinden Sie die Schultergurte (Bild 4e) und regulieren Sie sie (4).
7. Passen Sie die Schultergurte an, indem Sie die Schnalle für die Regulierung

der Schultergurte benutzen (2). Das Kind soll eng zugedeckt sein, und die Gurte so eng gemacht, dass sie den Körper des Kindes nicht beschränken. Beobachten Sie Ihr Kind ununterbrochen und vergewissern Sie sich, dass er bequem sitzt und seine Atemwege nicht blockiert sind.

4. Zusatzelemente

A. Kapuze

ACHTUNG! Wenn Sie die Kapuze benutzen, sollen Sie darauf aufpassen, dass sie das Gesicht des Kindes NICHT vollständig verdeckt. Achten Sie auf das Kind. Vergewissern Sie sich, dass die Öffnung eine ausreichende Luftzufuhr sichert.
Das Produkt ist mit einer Kapuze ausgestattet, die den Kopf des Kindes schützt (z.B. im Schlaf, vor dem Wind oder der Sonne). Um die benutzen zu können, ziehen Sie die Kapuze aus der Öffnung im Stoff (4) und legen Sie ihre beiden Haken auf die dazu bestimmte Stelle auf dem Schultergurt (bezeichnet als 3 auf dem Bild 1). Die Kapuze kann das Gesicht des Kindes nicht verdecken, man soll sie nur zum Schutz des Hinterkopfs des Kindes benutzen.

B. Schützer für die Gurte

Das Produkt ist mit den Schützern aus Baumwolle mit Druckknöpfen für die Gurte ausgestattet. Sie schützen die Schultergurte vor der Verschmutzung und der Speichel des Kindes. Die Schützer aus Baumwolle kann man leicht ausziehen und waschen.
Knöpfen Sie sie in dem unteren Teil der Schultergurte zu (neben dem Kopf des Kindes). Die Druckknöpfe sollen sich an der äußeren Seite der Schultergurte befinden, so, dass sie die Haut der Kindes nicht reizen.

5. Reinigung und Instandhaltung

Überprüfen Sie das Produkt auf die eventuellen Beschädigungen oder aufgerissenen Stoff. Nehmen Sie die Reparaturen nicht selber vor, falls Sie Mängel aufdecken, setzen Sie sich bitte mit dem autorisierten Herstellerservice in Verbindung. Das Produkt soll in der maximalen Temperatur 30 Grad handgewaschen werden.

Abbildungen dienen nur zu Informationszwecken. Das tatsächliche Aussehen der Produkte kann von den Abbildungen abweichen.

Дорогой клиент!
Если у вас есть какие-либо комментарии или вопросы относительно приобретенного продукта, пожалуйста, свяжитесь с нами: **help@lionelo.com**

Продукт соответствует требованиям стандарта CEN TR 16512: 2015.

Производитель:
BrandLine Group Sp. из о. о.
A. Kręglewskiego 1, 61-248 Познань, Польша

1. Применение

ВАЖНО! СОХРАНИТЕ ДЛЯ БУДУЩЕГО ИСПОЛЬЗОВАНИЯ

Перед первым использованием ознакомьтесь с руководством по эксплуатации.

ПРЕДУПРЕЖДЕНИЯ:

- Постоянно следите за своим ребенком и убедитесь, чтобы его рот или нос не были закрыты.
- Если ребенок недоношенный, у него слишком маленький вес при рождении или он страдает какими-либо заболеваниями - проконсультируйтесь с врачом перед использованием продукта.
- Убедитесь, что подбородок вашего ребенка не находится на его груди, так как это может затруднить ему дыхание и вызвать удушье.
- Чтобы свести к минимуму риск падения, убедитесь, что ваш ребенок правильно расположен в переноске для ребенка.
- Продукт предназначен для детей от 4 месяцев до 20 кг веса.
- В переноске может находится только один ребенок.
- Перенося ребенка в переноске помните об опасностях, присутствующих в домашней обстановке, например, источниках тепла (утюг, горячий напиток).

- Движения опекуна в сочетании с движениями ребенка могут повлиять на стабильность использования.
- Будьте осторожны при наклоне вперед или в сторону.
- Продукт нельзя использовать во время занятий спортом (например, бег, езда на велосипеде, плавание).
- Помните, что с ростом активности вашего ребенка возрастает риск падения
- Регулярно проверяйте изделие на наличие повреждений или износа. Обратитесь в авторизованный сервисный центр производителя, если вы обнаружите какие-либо нарушения в продукте.
- Если вы не используете переноску, храните ее в недоступном для детей месте.
- Если ребенок не может полностью держать свою голову, отрегулируйте переноску так, чтобы голова ребенка удерживалась за верхнюю панель переноски, и застегните капюшон, который обеспечивает дополнительную защиту

2. Описание продукта (рис. 1)

1. Наплечные ремни
2. Пряжка для регулирования наплечных ремней
3. Крючок капюшона
4. Верхняя панель
5. Капюшон
6. Бедренный ремень
7. Пуговица регулирования ширины передней панели
8. Пряжка, регулирующая бедренный ремень
9. Пряжка, соединяющая наплечные ремни с регулированием
10. Кнопка двойной защиты пряжки от открытия
11. Ремень, соединяющий наплечные ремни с регулированием

Подбородок ребенка никогда не должен опираться на грудь опекуна, поскольку это частично закрывает дыхательные пути ребенка. Человек, использующий переноску, должен следить за тем, чтобы дыхательные пути ребенка были свободны и чтобы ребенок постоянно дышал правильно.

Правильно положите ребенка в переноску, обеспечив правильное положение ног. Регулярно проверяйте положение ребенка, чтобы убедиться, что оно правильное - в центре переноски, с широко расставленными ногами и прямой головой, не опускающейся вниз или вбок. Руки ребенка, ступни и ступни должны регулярно контролироваться, чтобы убедиться, что они не зажаты переноской.

Чтобы избежать травм у ребенка при обучении размещению его в переноске, необходимо выполнять действия на кровати или на другой мягкой поверхности с помощью другого взрослого. По возможности размещайте и вынимайте переноску рядом с безопасной для детей поверхностью и в безопасном месте.
Следует соблюдать особую осторожность, когда вы носите ребенка сзади.

Переноска не должна использоваться людьми с проблемами со здоровьем, которые могут повлиять на безопасное использование продукта. Если у человека, использующего переноску, есть проблемы с плечом, спиной или шеей, ему следует прекратить ее использование и обратиться к врачу.

3. ВОЗРАСТ И ЭТАПЫ РАЗВИТИЯ – ОБЩИЕ РЕКОМЕНДАЦИИ

ВНИМАНИЕ! Максимальный вес ребенка составляет 20 кг, распространяется на все положения.
ВНИМАНИЕ! Относится ко всем положениям ношения: при надевании изделия всегда держите ребенка одной рукой и не отпускайте, пока все ремни и застежки не будут закреплены.

A. Ношение спереди лицом внутрь

Возраст ребенка не менее 4 месяцев
Вес ребенка минимум 5,5 кг

В этом положении передняя панель должна быть широкой - кнопка регулировки ширины передней панели (7) застегнута на бедренном ремне.

1. Застегните бедренный ремень (6). Зафиксируйте возможность расстегивания пряжки бедренного ремня с помощью двойной кнопки безопасности (10). Отрегулируйте бедренный ремень, чтобы он

соответствовал вашей талии (рис. 2a). Передняя панель переноски должна находиться в центре перед вами.

Важно: перед выполнением следующего шага убедитесь, что бедренный ремень правильно закреплен!

2. Возьмите ребенка на руки и держите его лицом к себе, чтобы ножки обхватили вас (Рис. 2c).

3. Держа ребенка все время, наденьте один плечевой ремень, продев руку и плечо (рис. 2d и 2e). Натяните панель для переноски на спину ребенка. Повторите с другой стороны (рис. 2f).

ВНИМАНИЕ! Все время придерживайте ребенка.

4. Положите обе руки назад, закрепите пряжку, соединяющую плечевые ремни (9), и отрегулируйте ее, отрегулировав длину под себя (Рис. 2g).

5. Отрегулируйте плечевые ремни, используя регулировочную пряжку плечевого ремня (2). Ребенок должен быть плотно завернут, а ремни плотно прилегать, чтобы они не слишком сильно сковывали его тело (рис. 2h).

B. Ношение спереди лицом наружу

Возраст ребенка не менее 6 месяцев
Минимальный вес ребенка: 7,8 кг

Эта позиция предназначена только для детей, которые могут держать голову вертикально.
В этом положении изделие может использоваться в двух конфигурациях ширины передней панели:

- Широкая позиция - кнопка регулировки ширины передней панели (7), застегнута на поясном ремне.
- Узкое положение - кнопка регулировки ширины передней панели (7), застегнута на передней части переноски.

1. Отрегулируйте ширину передней панели так, чтобы ребенок удобно сидел в сидении (узкое положение для маленьких детей, широкое для больших)

2. Застегните бедренный ремень (6). Зафиксируйте возможность расстегивания пряжки ремня бедра с помощью двойной кнопки

безопасности (10). Отрегулируйте бедренный ремень, чтобы он соответствовал вашей талии (рис. 2a). Передняя панель переноски должна находиться в центре перед вами (рис. 3a).

Важно: перед выполнением следующего шага убедитесь, что бедренный ремень надежно застегнут!

3. Возьмите ребенка на руки и крепко держите его за грудь, затем проденьте ножки между переноской (Рис. 3b).
4. Всегда крепко держите ребенка, держась за панель переноски, и закройте ею ребенка.
5. Проденьте руки через плечевые ремни (Рис. 3c и 3d).

   ВНИМАНИЕ! Все время придерживайте ребенка.
6. Положите обе руки назад, закрепите пряжку, соединяющую плечевые ремни (9), и отрегулируйте ее, отрегулировав ее длину (Рис. 3e).
7. Отрегулируйте плечевые ремни, используя регулировочную пряжку плечевого ремня (2). Ребенок должен быть плотно обернут, а ремни затянуты на столько, чтобы не слишком сильно сковывать его тело.

C. Ношение на спине лицом внутрь

Возраст ребенка не менее 6 месяцев
Вес ребенка минимум 7,8 кг

Эта позиция предназначена только для детей, которые могут самостоятельно сидеть вертикально (без наклонов вперед или назад).

В этом положении передняя панель должна быть широкой - кнопка регулировки ширины передней панели (7) застегнута на бедренном ремне.

Внимание! Для большей безопасности, если вы хотите поместить ребенка в этом положении, обратитесь за помощью к другому человеку!

1. Застегните бедренный ремень (6). Зафиксируйте возможность расстегивания пряжки бедренного ремня с помощью двойной кнопки безопасности (10). Приспособьте поясной ремень к вашей талии (рис. 4a). Передняя панель переноски должна находиться в центре позади вас.

   Важно: перед выполнением следующего шага убедитесь, что бедренный ремень правильно закреплен!
2. Наклонитесь вперед, попросите вашего партнера аккуратно положить ребенка на спину.

ВНИМАНИЕ! Ребенка следует придерживать до тех пор, пока переноска не будет полностью застегнута.

3. Ноги ребенка следует обернуть вокруг талии опекуна (рис. 4б).
4. Попросите партнера поднять панель переноски и накрыть ее спину ребенка (все еще удерживая ее и предохраняя от выпадения другой рукой, рис. 4c).
5. С помощью партнера, проденьте левую и правую руку через плечевые ремни (Рис. 4d).
6. Соедините плечевые ремни (Рис. 4e) и отрегулируйте их (4).
7. Отрегулируйте плечевые ремни, используя регулировочную пряжку плечевого ремня (2). Ребенок должен быть плотно обернут, а ремни затянуты на столько, чтобы не слишком сильно сковывать его тело.

Постоянно следите за ребенком, чтобы убедиться, что он находится в удобном положении и его дыхание не заблокировано.

4. Аксессуары

A. Капюшон

ВНИМАНИЕ! В случае, если вы используете капюшон, убедитесь, что он НЕ полностью закрывает лицо ребенка. Проверяйте ребенка регулярно. Убедитесь, что отверстие обеспечивает достаточный поток воздуха.

Изделие оснащено капюшоном, который защищает голову ребенка (например, во время сна, от ветра или солнца). Чтобы использовать его, вытащите капюшон из отверстия в материале (4) и поместите обе его защелки в предназначенное место на плечевом ремне (обозначено как 3 на рис. 1). Капюшон не может закрывать лицо ребенка, используйте его только таким образом, чтобы он защищал затылок.

B. Защита для ремней (накладки)

Изделие оснащено хлопковыми защитными наплечниками, застегивающимися на кнопки. Они защищают плечи от загрязнения и слюны ребенка. Хлопковые наплечники легко снимаются и стираются.

Закрепите их на нижней части плечевых ремней (около головы ребенка). Кнопки должны располагаться на внешней стороне плечевых ремней, чтобы не раздражать кожу ребенка.

5. Чистка и уход

Регулярно проверяйте изделие на наличие повреждений или разрывов. Не производите ремонт самостоятельно, в случае обнаружения неисправности, обратитесь в авторизованный сервисный центр производителя. Изделие следует стирать вручную при максимальной температуре 30 градусов Цельсия.

Иллюстрации приведены только в ознакомительных целях. Фактический внешний вид продукции может отличаться от изображения.

IT

Gentile Cliente!
Se avete commenti o domande su un prodotto acquistato, non esitate a contattarci:
help@lionelo.com

Il prodotto è conforme alla norma CEN TR 16512:2015.

Produttore:
BrandLine Group Sp. z o. o.
A. Kręglewskiego 1, 61-248 Poznań, Polonia

1. Utilizzo

IMPORTANTE! CONSERVARE PER FUTURI UTILIZZI

Si prega di leggere il manuale del prodotto prima di utilizzarlo per la prima volta.
AVVERTIMENTI:

- Monitorare continuamente il vostro bambino e assicurarsi che la bocca o il naso non sia coperto.
- Se il bambino è prematuro, ha avuto troppo poco peso alla nascita o soffre di qualsiasi malattia - consultate il vostro medico prima di utilizzare il prodotto.
- Assicuratevi che il mento del bambino non sia posto sul suo petto, poiché

questo può rendere difficile per lei respirare e portare al soffocamento.

- Per ridurre al minimo il rischio di caduta, assicurarsi che il bambino sia posizionato correttamente nel marsupio.
- Il prodotto è destinato ai bambini dai 4 mesi di età fino ai 20 kg di peso.
- Può esserci un solo bambino nel marsupio.
- Quando si trasporta un bambino in un marsupio, tenere presente quanto segue pericoli per l'ambiente domestico, ad esempio fonti di calore (ferro da stiro, bevanda calda).
- I movimenti dell'accompagnatore in combinazione con i movimenti del bambino possono influire sulla stabilità di utilizzo.
- Prestare attenzione quando ci si piega in avanti o lateralmente.
- Questo prodotto non deve essere utilizzato durante le attività sportive (es. corsa, ciclismo, nuoto).
- Siate consapevoli che, man mano che il bambino diventa più attivo, il rischio di caduta aumenta.
- Controllate regolarmente che il prodotto non sia danneggiato o usurato. Contattare un centro di assistenza autorizzato del produttore se si rilevano irregolarità nel prodotto.
- Se non si utilizza il marsupio, tenerlo fuori dalla portata dei bambini.
- Quando il bambino non riesce a tenere completamente la testa, regolare il marsupio in modo che la testa del bambino sia tenuta dal pannello superiore del marsupio e fissare il cappuccio per una protezione aggiuntiva.

2. Descrizione del prodotto (fig. 1)

1. Spallacci
2. Fibbia di regolazione degli spallacci
3. Gancio del cappuccio
4. Pannello superiore
5. Cappuccio
6. Cintura addominale
7. Bottone di regolazione della larghezza del pannello anteriore
8. Fibbia della cintura addominale con regolazione
9. Fibbia di collegmento degli spallacci con regolazione
10. Pulsante a doppia protezione fibbia dallo sgancio
11. Cinturino che collega gli spallacci con regolazione

Il mento del bambino non deve mai essere sostenuto dal torace dell'accompagnatore, in quanto ciò provoca una parziale chiusura delle vie respiratorie del bambino. La persona che utilizza il marsupio deve assicurarsi in ogni momento che le vie respiratorie del bambino siano libere e che il bambino respiri correttamente.

Posizionare correttamente il bambino nel marsupio, avendo cura di assicurare che le gambe siano posizionate correttamente. Controlla regolarmente la posizione del tuo bambino per assicurarti che sia quella giusta - al centro del marsupio, con le gambe divaricate e la testa tenuta dritta e non in discesa o di lato. Tieni le braccia, le gambe e i piedi del tuo bambino regolarmente controllati per assicurarsi che non siano schiacciati dal marsupio.

Per evitare lesioni al bambino quando si impara a metterlo in un supporto, fatelo su un letto o altra superficie morbida con l'aiuto di un altro adulto. Ove possibile, il marsupio deve essere messo e rimosso in prossimità di un'area sicura e in un luogo sicuro.Prestare particolare attenzione quando si trasporta un bambino da dietro.

Il marsupio non deve essere utilizzato da persone con problemi di salute che potrebbero compromettere la sicurezza d'uso del prodotto. Se si verificano problemi con le spalle, la schiena o il collo quando si utilizza il marsupio, si dovrebbe smettere di usare il supporto e consultare un medico.

3. ETÁ E FASI DI SVILUPPO – LINEE DI GUIDA

NOTA! Il peso massimo del bambino è di 20 kg e si applica a tutti gli articoli.
NOTA! Si applica a tutte le posizioni di trasporto: Tenere sempre il bambino con una mano quando si attacca il prodotto e non lasciarlo andare finché tutte le cinture di sicurezza e i dispositivi di sicurezza non siano allacciati.

A. Trasporto davanti con la faccia rivolta verso l'interno

Età del bambino minimo 4 mesi.
Peso del bambino minimo 5,5 kg

In questa posizione, il pannello anteriore deve essere largo - il pulsante per la regolazione della larghezza del pannello anteriore (7) deve essere fissato alla cintura addominale.

1. Allacciare la cintura addominale (6). Blocca la possibilità di apertura della la fibbia della cintura addominale premendo il doppio pulsante di sicurezza (10). Regolare la cintura addominale in base alla propria vita (fig. 2a). Il pannello frontale del marsupio deve essere posizionato centralmente di fronte a voi.
   Importante: Prima di passare alla fase successiva, accertarsi che la cintura addominale sia allacciata correttamente!
2. Prendete il bambino tra le braccia e tenetelo con la parte anteriore a voi stessi in modo che avvolga le gambe intorno a voi (fig. 2c).
3. Tenendo sempre in mano il bambino, mettere una cintura delle spalle, unendo la mano e la spalla (Fig. 2d e 2e). Tirare il pannello del marsupio sulla schiena del bambino. Ripetere con l'altra mano (fig.2f).
   ATTENZIONE! Tutto il tempo tenete fermo il bambino.
4. Passare entrambe le mani all'indietro, chiudere la fibbia degli spallacci (9) e regolare la lunghezza della fibbia (fig. 2g).
5. Regolare gli spallacci con la fibbia di regolazione della cintura della spalla (2). Il bambino deve essere avvolto bene e le cinghie devono essere strette in modo che non stringono troppo il corpo del bambino (fig. 2h).

B. Trasporto in avanti con la faccia rivolta verso l'esterno

Età del bambino di almeno 6 mesi
Peso del bambino di almeno 7,8 kg

Questa posizione è destinata esclusivamente ai bambini che si trovano in grado di tenere la testa in verticale.
In questa posizione il prodotto può essere utilizzato in due modi di configurazioni della larghezza del pannello frontale:

- Posizione larga - il pulsante di regolazione della larghezza del pannello anteriore (7) è fissato alla cintura addominale.
- Posizione stretta - il pulsante di regolazione della larghezza del pannello anteriore (7) fissato dalla parte anteriore del marsupio.

1. Regolare la larghezza del pannello anteriore in modo che il bambino possa sedersi comodamente sul sedile (posizione stretta per i bambini più piccoli, posizione larga per i bambini più grandi).

2. Allacciare la cintura addominale (6). Bloccare la possibilità di aprire la fibbia della cintura addominale premendo il doppio pulsante di sicurezza. Regolare la cintura in base alla propria vita (fig. 2a). Il pannello anteriore del marsupio deve essere in centro davanti a te (fig. 3a).
   Importante: prima di fare un passaggio successivo, assicurarsi che la cintura addominale sia fissata!
3. Prendere il bambino tra le braccia e tenere saldamente il suo torace, e poi far passare le gambe tra il marsupio (fig. 3b)
4. Sollevare il pannello del marsupio e coprire il bambino con esso in ogni momento tenendo saldamente in mano il bambino.
5. Passare le proprie mani attraverso gli spallacci (fig. 3c e 3d).
   ATTENZIONE! Tutto il tempo tenere fermo il bambino.
6. Mettere entrambe le mani indietro, chiudere la fibbia dello spallaccio (9) e regolarla in base alla lunghezza della fibbia (fig. 3e).
7. Regolare gli spallacci con la fibbia della cintura delle spalle (2). Il bambino deve essere avvolto saldamente e le cinghie devono essere strette in modo che non stringono troppo il corpo del bambino.

C. Trasporto sul dorso volto verso l'interno

Età del bambino minimo 6 mesi
Peso del bambino minimo 7,8 kg

Questa posizione destinata esclusivamente ai bambini che possono stare seduti in piedi da soli (senza appoggiarsi in avanti o all'indietro).
In questa posizione, il pannello anteriore deve essere largo - il pulsante per la regolazione della larghezza del pannello anteriore (7) deve essere fissato alla cintura addominale.
Nota! Per una maggiore sicurezza, se volete mettere il bambino in questa posizione, chiedete aiuto ad un'altra persona!

1. Allacciare la cintura addominale (6). Bloccare la possibilità di apertura della fibbia della cintura addominale con pulsante doppio della protezione (10). Regolare la cintura in base alla propria vita (fig. 4a). Il pannello anteriore del marsupio deve essere in posizione centrale rispetto te.
   Importante: Accertarsi che la cintura addominale sia fissata saldamente prima di procedere alla fase successiva!

2. Inclinatevi in avanti, chiedete al vostro partner di appoggiare delicatamente il bambino sulla schiena.
   ATTENZIONE! Il bambino deve essere tenuto in posizione fino a quando il marsupio non sia completamente chiuso.
3. Le gambe del bambino devono essere avvolte intorno alla vita dell'accompagnatore (fig. 4b).
4. Chiedete al vostro partner di sollevare il pannello di supporto e coprire la schiena del bambino (tutto tempo tenerlo fermo e proteggendo dalla caduta con (tutto tempo tenerlo fermo e proteggendo dalla caduta con un'altra mano fig. 4c).
5. Con l'aiuto del partner far passare la mano destra e sinistra attraverso gli spallacci (fig. 4d).
6. Collegare gli spallacci (fig. 4e) e regolarle (4).
7. Regolare spallacci con la fibbia delle cinture (2). Il bambino deve essere ben avvolto e le cinghie devono essere ben strette in modo che non stringono troppo il corpo del bambino.

Monitorare continuamente il bambino per assicurarsi che abbia una posizione comoda e che la respirazione non sia bloccata.

4. Accessori

A. Cappuccio

ATTENZIONE! Quando si utilizza il cappuccio, assicurarsi che NON copra completamente il viso del bambino. Controlla regolarmente il tuo bambino. Controlla che il foro consenta consente un flusso d'aria sufficiente.

Il prodotto è dotato di un cappuccio che protegge la testa del bambino (ad esempio durante il sonno, dal vento o dal sole). Per utilizzarlo, estrarre il cappuccio dall'apertura nel tessuto (4) e posizionare entrambi i suoi ganci sullo spallaccio (contrassegnati come 3 nella figura 1). Il cappuccio non deve coprire il viso del bambino e deve essere usato solo per proteggere la parte posteriore della testa.

B. Protezioni per cinture di sicurezza (pad)

Il prodotto è dotato di protezioni per cinture in cotone fissate con bottoni automatici. Proteggono gli spallacci dallo sporco e dalla saliva del bambino. I batuffoli di cotone sono facili da rimuovere e lavare.

Fissateli nella parte inferiore degli spallacci (intorno alla testa del bambino). I bottoni automatici devono essere all'esterno delle cinture per non irritare la pelle del bambino.

5. Pulizia e conservazione

Controllare regolarmente che il prodotto non presenti danni o strappi. Non effettuare riparazioni da soli, se si rilevano irregolarità, contattare un centro di assistenza autorizzato del produttore. Il prodotto deve essere lavato a mano ad una temperatura massima di 30 gradi di Celsio.

Le illustrazioni sono solo a scopo informativo. L'aspetto reale dei prodotti può differire dalle immagini.

FR

Cher client!

Si vous avez des questions ou remarques relatives au produit acheté, n'hésitez pas à nous contacter à l'adresse: **help@lionelo.com**

Le produit est conforme à la norme CEN TR 16512:2015.

Producteur:

BrandLine Group Sp. z o. o.
A. Kręglewskiego 1, 61-248 Poznań, Pologne

1. Usage

IMPORTANT! GARDEZ POUR RÉFÉRENCE ULTÉRIEURE

Avant la première utilisation, il convient de lire le mode d'emploi du produit.

AVERTISSEMENTS:

- Surveillez votre enfant tout le temps et assurez-vous que sa bouche et son nez ne sont pas obturés.
- Si l'enfant est prématuré, son poids après la naissance était trop bas ou s'il est affecté par une maladie quelconque - avant d'utiliser le produit, veuillez contacter un médecin.

- Assurez-vous que le menton de votre bébé ne se trouve pas sur sa poitrine, car ceci peut l'empêcher de respirer et causer la strangulation.
- Pour minimaliser le risque de chute, assurez-vous que votre bébé est placé correctement dans le porte-bébé.
- Le produit est destiné aux enfants à l'âge allant à partir de 4 mois jusqu'à 20 kg de poids.
- Uniquement un enfant peut se trouver dans le porte-bébé.
- Lorsque vous portez l'enfant dans le porte-bébé, soyez conscient des dangers présents à la maison, par exemple des sources de chaleur (fer à repasser, boisson chaude).
- Les mouvements du parent combinés avec les mouvements de l'enfant peuvent affecter la stabilité de l'utilisation.
- La prudence est de mise lorsque vous vous penchez vers l'avant ou vers les côtés.
- Il est interdit d'utiliser le produit pendant les exercices de sport (par exemple le jogging, les randonnées à vélo, la natation).
- Soyez conscient qu'avec la croissance de l'activité, le risque de chute augmente. Vérifiez régulièrement le produit en recherche des dégâts ou de l'usure. Contactez un service agréé du fabricant en cas de détection d'une anomalie du produit.
- Si vous n'utilisez le porte-bébé, cachez-le à un endroit inaccessible aux enfants.
- Si l'enfant n'est pas capable de tenir sa tête, réglez le porte-bébé de façon à ce que la tête de l'enfant soit retenue par le panneau supérieur du porte-bébé et attachez le capuche constituant un moyen de sécurité supplémentaire

2. Description du produit (Fig. 1)

1. Sangles thoraciques
2. Boucle de réglage des sangles thoraciques
3. Attache du capuche
4. Panneau supérieur
5. Capuche
6. Sangle abdominale
7. Bouton de réglage de la largeur du panneau avant
8. Boucle de la sangle thoracique avec le réglage

9. Boucle joignant les sangles thoraciques avec le réglage
10. Bouton de protection double de la boucle contre le détachement
11. Sangle joignant les sangles thoraciques avec le réglage

Le menton ne devrait jamais s'appuyer sur la poitrine du parent, parce que ceci provoque la fermeture partielle des voies respiratoires de l'enfant. La personne utilisant le porte-bébé doit veiller tout le temps à ce que les voies respiratoires de l'enfant soient libres et que l'enfant respire correctement.

Il est nécessaire d'installer l'enfant correctement dans le porte-bébé, en prêtant une attention particulière au positionnement approprié des jambes. Vérifiez régulièrement la position du bébé, pour vous assurer qu'elle est correcte - au milieu du porte-bébé, avec les jambes largement écartées et la tête tenue droite qui ne se penche pas vers l'avant ni vers les côtés. Il est nécessaire d'observer régulièrement les mains, les jambes et les pieds de l'enfant pour s'assurer qu'ils ne sont pas serrés par le porte-bébé.

Pour éviter les blessures de l'enfant lors de l'apprentissage de la mise de l'enfant dans le porte-bébé, il convient d'effectuer les opérations liées à ce procédé sur un lit ou sur une autre surface douce en compagnie d'un autre adulte. Il est nécessaire de toujours mettre et enlever le porte-bébé près d'une surface sûre pour l'enfant et à un endroit sûr.

La prudence est de mise lorsque vous portez le bébé à l'arrière.
Le porte-bébé ne devrait pas être utilisé par une personne affectée par des troubles de la santé qui pourraient affecter l'utilisation du produit en toute sécurité. Si des problèmes avec les bras, le dos ou le cou apparaissent chez la personne utilisant le porte-bébé, elle devrait arrêter d'utiliser le produit et consulter un médecin.

3. ÂGE ET ÉTAPES DE DÉVELOPPEMENT - RECOMMANDATIONS GÉNÉRALES

ATTENTION: Le poids maximal de l'enfant s'élève à 20 kg, s'applique à toutes les positions.
ATTENTION: S'applique à toutes les positions de port: Pendant la mise du produit, tenez l'enfant avec votre main et ne le lâchez pas jusqu'à ce tous les sangles et les dispositifs de sécurité ne soient attachées.

A. Le port à l'avant avec le visage orienté vers l'intérieur.

L'âge de l'enfant 4 mois au minimum
Poids de l'enfant 5,5 kg au minimum

Dans cette position le panneau avant devrait être large - le bouton de réglage de largeur du panneau avant (7) attaché sur la sangle abdominale.

1. Attachez la sangle abdominale (6). Bloquez la possibilité de détachement de la boucle de la sangle abdominale par le bouton de protection double (10). Réglez la sangle abdominale, en l'ajustant à votre taille (Fig. 2a). Le panneau avant du porte-bébé devrait être situé devant vous au milieu.
   Important : avant de procéder à l'étape suivante, assurez-vous que la sangle abdominale est fixée correctement !
2. Prenez le bébé entre vos mains et étreignez-le en position frontale pour que l'enfant se cramponne les jambes autour de vous (Fig. 2c).
3. Tout en tenant l'enfant tout le temps, mettez l'une des sangles thoraciques, en faisant passer la main et l'épaule à travers celle-ci (Fig. 2d et 2e). Tendez le panneau du porte-bébé sur le dos de l'enfant. Répétez l'opération avec l'autre main (Fig. 2f).
   ATTENTION: Tenez l'enfant tout le temps
4. Mettez les deux mains vers l'arrière, bouclez la boucle joignant les sangles thoraciques (9) et réglez pour ajuster sa longueur à votre taille (Fig. 2g).
5. Ajustez les sangles thoraciques, en utilisant la boucle de réglage des sangles thoraciques (2). L'enfant devrait être enveloppé de façon étanche et les sangles serrées de façon à ne pas trop empêcher les mouvements du bébé (Fig. 2h).

B. Le port à l'avant avec le visage orienté vers l'extérieur

L'âge de l'enfant 6 mois au minimum
Poids de l'enfant 7,8 kg au minimum

Cette position n'est destinée qu'aux enfants qui sont capables de tenir la tête en position verticale.
Dans cette position, le produit peut être utilisé en deux configurations de largeur du panneau avant:

- Position large - bouton de réglage de largeur du panneau avant (7) attaché sur la sangle abdominale.

- Position étroite - bouton de réglage de largeur du panneau avant (7) attaché à l'avant du porte-bébé.

1. Ajustez la largeur du panneau avant pour que l'enfant soit assis confortablement dans le siège (la position étroite pour les enfants plus petits, large pour les enfants plus grands)
2. Attachez la sangle abdominale (6). Bloquez la possibilité de détachement de la boucle de la sangle abdominale par le bouton de protection double (10). Réglez la sangle abdominale, en l'ajustant à votre taille (Fig. 2a). Le panneau avant du porte-bébé devrait être situé devant vous au milieu (Fig. 3a).
   Important: avant de procéder à l'étape suivante, assurez-vous que la sangle abdominale est fixée correctement!
3. Prenez l'enfant entre vos mains et tenez sa poitrine stablement, puis faites passer les jambes à travers le porte-bébé (Fig. 3b)
4. En tenant l'enfant tout le temps en toute sécurité, soulevez le panneau du porte-bébé et couvrez l'enfant avec ce panneau.
5. Faites passer vos mains à travers les sangles thoraciques (Fig. 3c et 3d).
   ATTENTION: Tenez l'enfant tout le temps.
6. Mettez les deux mains vers l'arrière, bouclez la boucle joignant les sangles thoraciques (9) et réglez pour ajuster sa longueur à votre taille (Fig. 3e).
7. Ajustez les sangles thoraciques, en utilisant la boucle de réglage des sangles thoraciques (2). L'enfant devrait être enveloppé de façon étanche et les sangles serrées de façon à ne pas trop empêcher les mouvements du bébé.

C. Le port à l'arrière avec le visage orienté vers l'intérieur

L'âge de l'enfant 6 mois au minimum
Poids de l'enfant 7,8 kg au minimum

Cette position est destinée uniquement aux enfants qui sont capables de se tenir assis tout seuls (sans se pencher vers l'avant ou vers l'arrière).
Dans cette position le panneau avant devrait être large - le bouton de réglage de largeur du panneau avant (7) attaché sur la sangle abdominale.
Attention! Pour les raisons de sécurité, si vous voudriez mettre l'enfant dans cette position, demandez une autre personne de vous aider!

1. Attachez la sangle abdominale (6). Bloquez la possibilité de détachement de

la boucle de la sangle abdominale par le bouton de protection double (10). Réglez la sangle abdominale, en l'ajustant à votre taille (Fig. 4a). Le panneau avant du porte-bébé devrait être situé derrière vous au milieu.
Important: avant de procéder à l'étape suivante, assurez-vous que la sangle abdominale est fixée correctement!

2. Penchez-vous vers l'avant, demandez votre partenaire de mettre le bébé doucement sur votre dos.
ATTENTION: Tenez l'enfant jusqu'à ce que le porte-bébé soit complètement attaché.
3. Les jambes de l'enfant devraient se cramponner autour de la taille du parent (Fig. 4b).
4. Demandez votre partenaire de lever le panneau du porte-bébé et de couvrir le dos de l'enfant avec lui (tout en tenant tout le temps l'enfant avec l'autre main et en le protégeant contre la chute avec l'autre main, Fig. 4c).
5. À l'aide du partenaire, faites passer les mains gauche et droite à travers les sangles thoraciques (Fig. 4d).
6. Réunissez les sangles thoraciques (Fig. 4e) et ajustez-les (4).
7. Ajustez les sangles thoraciques, en utilisant la boucle de réglage des sangles thoraciques (2). L'enfant devrait être enveloppé de façon étanche et les sangles serrées de façon à ne pas trop empêcher les mouvements du bébé.

Surveillez votre enfant tout le temps pour vous assurer que sa position est confortable et que son souffle n'est pas obturé.

4. Accessoires

A. Capuche

ATTENTION! Dans le cas de l'utilisation du capuche, il est nécessaire de veiller à ce qu'il NE couvre PAS complètement le visage de l'enfant. Vérifiez l'enfant régulièrement. Assurez-vous que l'ouverture rend possible la circulation de l'air suffisante.
Le produit est muni d'un capuche qui protège la tête de l'enfant (par exemple lors du sommeil, contre le vent ou le soleil). Pour l'utiliser, faites sortir le capuche du trou dans le tissu (4) et mettez les deux attaches du capuche aux endroits dédiés à cette fin sur la sangle thoracique (indiqué comme 3 sur la Fig. 1). Le capuche ne peut pas couvrir le visage de l'enfant, il est nécessaire de l'utiliser uniquement de façon à protéger la partie arrière de la tête.

B. Protèges-sangles (pads)

Le produit est équipé de protèges-sangles en coton muni de boutons pression. Ils protègent les sangles thoraciques contre les salissures et la salive de l'enfant. Les protèges-sangles sont facilement amovibles et lavables.
Attachez-les dans la partie inférieure des sangles thoraciques (à proximité de la tête de l'enfant). Les boutons pression devrait se trouver sur la face extérieure des sangles thoraciques pour ne pas irriter la peau de l'enfant.

5. Lavage et entretien

Vérifiez le produit régulièrement pour détecter les dégâts ou déchirements éventuels. Ne procédez pas au dépannage vous-même, si vous détectez une anomalie, contactez un service agréé du fabricant. Le produit doit être lavé à la main à une température maximale de 30° Celsius.

Les illustrations sont à titre informatif uniquement.
L'aspect réel des produits peut différer des images.

ES

¡Apreciado cliente!

Si tienes algún comentario o pregunta sobre algún producto que hayas comprado, por favor contacta con nosotros: **help@lionelo.com**

El producto cumple con la norma CEN TR 16512:2015.

Fabricante:

BrandLine Group Sp. z o. o.
A. Kręglewskiego 1, 61-248 Poznań, Polonia

1. Uso

¡IMPORTANTE! GUARDAR COMO REFERENCIA PARA USOS FUTUROS

Antes del primer uso, es necesario leer atentamente las instrucciones de funcionamiento producto.

ADVERTENCIAS:

- Vigila de forma constate a tu niño y asegúrate de que su boca o nariz no queden tapadas con ningún elemento.
- Si tu bebé es prematuro, ha tenido bajo peso al nacer o sufre de alguna afección médica - consulta a tu médico antes de usar el producto.
- Asegúrate de que la barbilla de tu niño no descanse sobre su pecho, ya que esto puede dificultar la respiración y provocar asfixia.
- Para minimizar el riesgo de caídas, asegúrate de que tu niño esté correctamente colocado en el portabebés.
- El producto está destinado a niños a partir de 4 meses de edad y hasta alcanzar los 20 kg de peso.
- En el portabebé solo puede haber un niño.
- Durante el transporte del niño en el portabebés, debes ser consciente de los riesgos existentes en el entorno doméstico, p. ej. las fuentes de calor (una plancha, o una bebida caliente).
- Los movimientos del cuidador en combinación con los del niño pueden afectar a la estabilidad durante el uso del producto.
- Ten cuidado al inclinarte hacia adelante o hacia los lados.
- El producto no debe utilizarse durante la práctica de actividades deportivas (p. ej. correr, montar en bicicleta, nadar).
- Ten en cuenta que a medida que el niño se hace más activo, aumenta el riesgo de caídas
- Revisa regularmente el producto, comprobando si existen daños o desgaste. Ponte en contacto con el servicio autorizado del fabricante si detectas alguna irregularidad en el producto.
- Si no está usando el portabebés, mantenlo fuera del alcance de los niños.

- Si el niño no puede sostener la cabeza por sí mismo, ajusta el portabebés de manera que la cabeza del bebé quede sujeta por el panel superior del portabebés y abrocha la capucha como protección adicional

2. Descripción del producto (fig. 1)

1. Tirantes
2. Mecanismo de ajuste de los tirantes
3. Enganche para la capucha
4. Panel superior
5. Capucha
6. Correa subabdominal
7. Botón de regulación del ancho del panel frontal
8. Hebilla de la correa subabdominal
9. Hebilla de conexión de los tirantes con regulación
10. Mecanismo de conexión con doble pulsador para proteger contra el desabrochado
11. Correa conectora de los tirantes con regulación

La barbilla del niño nunca debe descansar sobre el pecho del cuidador, ya que esto provoca el cierre parcial de las vías respiratorias del niño. La persona que utilice el portabebés debe asegurarse en todo momento de que las vías respiratorias del niño estén libres y de que el niño respire correctamente.

Es necesario colocar correctamente al niño en el portabebés, asegurándose de que las piernas estén en la posición correcta. Comprueba regularmente la posición del niño para asegurarte de que es la correcta: en el centro de la mochila, con las piernas abiertas ampliamene y la cabeza mantenida recta y sin caerse hacia abajo o hacia los lados. Los brazos, las piernas y los pies del niño deben ser observados regularmente para asegurarse de que no son pellizcados por el portabebés.

Para evitar que el niño se lesione mientras aprendes a colocarte el portabebés, es necesario que las actividades asociadas a este proceso se realicen en una cama u otra superficie blanda con la ayuda de otro adulto. Siempre que sea posible, el portabebés debe colocarse y quitarse cerca de una superficie segura para el niño y en un lugar seguro.

Es necesario tener especial cuidado al llevar al niño en la espalda.
El portabebés no debe ser utilizado por una persona con problemas de salud que puedan perjudicar el uso seguro del producto. Si la persona que usa el portabebés tiene problemas en los hombros, la espalda o el cuello, debe dejar de usar el portabebés y obtener atención médica.

3. EDAD Y ETAPAS DE DESARROLLO – DIRECTRICES GENERALES

¡ATENCIÓN! El peso máximo del niño es de 20 kg, se aplica a todas las posiciones.
¡ATENCIÓN! Se aplica a todas las posiciones de transporte: Mientras te colocas el producto, sostén siempre al niño con una mano y no lo suelte hasta que todas las correas y los dispositivos de seguridad estén abrochados.

A. Transporte en posición delantera con la cara hacia el interior

Edad mínima del niño 4 meses
Peso mínimo del niño 5,5 kg

En esta posición, el panel frontal debe ser ancho – el botón de regulación del ancho del panel frontal (7) se abrocha en la correa subabdominal.

1. Abróchate la correa subabdominal (6). Bloquea la posibilidad de desabrochar la hebilla de la correa subabdominal con doble pulsador de seguridad (10). Regula la correa subabdominal ajustándola a tu talle (fig. 2a). El panel frontal del portabebés debe estar situado en una posición central delante ti.
   Importante: antes de continuar, asegúrate de que la correa subabdominal esté bien abrochada
2. Toma al niño en brazos y abrázalo de forma que mire hacia ti, de forma que te abrace con las piernas (fig. 2c).
3. Sosteniendo al niño todo el tiempo, ponte una de los tirantes, introduciendo el brazo y el hombro (fig. 2d y 2e). Tira del panel del portabebés en la espalda del niño. Repite la operación con el otro brazo (fig. 2f).
   ¡ATENCIÓN! Continúa todo el rato sosteniendo al niño.
4. Coloca ambas manos hacia atrás, abrocha la hebilla de conexión de los tirantes (9) y regúlala, de forma que su longitud se ajuste a ti (fig. 2g).
5. Ajusta los tirantes con la hebilla de ajuste de los tirantes (2). El niño debe estar bien envuelto y las correas apretadas de forma que no apreten demasiado el cuerpo del niño (fig. 2h).

B. Transporte en posición delantera con la cara hacia fuera

Edad mínima del niño 6 meses
Peso mínimo del niño 7,8 kg

Esta posición solo está destinada a los niños que ya son capaces de mantener la cabeza erguida.
En esta posición el producto puede ser usado en dos configuraciones de ancho del panel frontal:

- Posición amplia - botón de regulación del ancho del panel frontal (7) sujeto a la correa subabdominal
- Posición estrecha - botón de regulación del ancho del panel frontal (7) sujeto a la parte delantera del portabebés.

1. Ajusta el ancho del panel frontal de forma que el niño pueda sentarse cómodamente en el asiento (posición estrecha para los niños más pequeños, posición ancha para los más grandes)

2. Abróchate la correa subabdominal (6). Bloquea la posibilidad de desabrochar la hebilla de la correa subabdominal con doble pulsador de seguridad (10). Regula la correa subabdominal ajustándola a tu talle (fig. 2a). El panel frontal del portabebés debe estar en una posición central delante de ti (fig. 3a).
Importante: antes de continuar, asegúrate de que la correa subabdominal esté bien abrochada

3. Toma al niño en tus brazos y sosten su pecho de forma estable, a continuación coloca sus piernas en el portabebés (fig.3b)

4. Sostén al niño de forma segura en todo momento, levanta el panel del portabebés y cúbrelo con él.

5. Pasa tus brazos por los tirantes (fig. 3c y 3d).
¡ATENCIÓN! Continúa todo el rato sosteniendo al niño.

6. Coloca ambas manos hacia atrás, abrocha la hebilla de conexión de los tirantes (9) y regúlala, de forma que su longitud se ajuste a ti (fig. 3e).

7. Ajusta los tirantes con la hebilla de ajuste de los tirantes (2). El niño debe estar bien envuelto y las correas apretadas de forma que no apreten demasiado el cuerpo del niño).

C. Transporte en la espalda con la cara hacia el interior

Edad mínima del niño 6 meses
Peso mínimo del niño 7,8 kg

Esta posición es solo para los niños que pueden sentarse rectos por sí mismos (sin inclinarse hacia adelante o hacia atrás).
En esta posición, el panel frontal debe ser ancho – el botón de regulación del ancho del panel frontal (7) se abrocha en la correa subabdominal.
¡Atención! Para mayor seguridad, si quieres coolocar al niño en esta posición, ¡pide ayuda a otra persona!

1. Abróchate la correa subabdominal (6). Bloquea la posibilidad de desabrochar la hebilla de la correa subabdominal con doble pulsador de seguridad (10). Regula la correa subabdominal ajustándola a tu talle (fig. 4a). El panel frontal del portabebés debe estar situado en una posición central detrás de ti.
   Importante: antes de continuar, asegúrate de que la correa subabdominal esté bien abrochada
2. Inclínate hacia adelante, pídele a tu pareja que coloque al niño suavemente en tu espalda.
   ¡ATENCIÓN! El bebé debe ser sostenido hasta que el portabebés esté completamente sujeto.
3. Las piernas del bebé deben abrazar alrededor del talle del cuidador (fig. 4b).
4. Pídele a tu pareja que levante el panel del portabebés y cubra la espalda del niño con él (manteniéndolo en posición todo el rato y evitando que se caiga con la otra mano, fig. 4c).
5. Con ayuda de tu pareja, pasa tu brazo izquierdo y derecho por los tirantes (fig. 4d).
6. Conecta los tirantes (fig. 4e) y ajústalos (4).
7. Ajusta los tirantes con la hebilla de ajuste de los tirantes (2). El niño debe estar bien envuelto y las correas apretadas de forma que no apreten demasiado el cuerpo del niño).

Vigila continuamente a tu niño para asegurarte de que está en una posición cómoda y que su respiración no está bloqueada.

4. Accesorios

A. Capucha

¡ATENCIÓN! Cuando uses la capucha, asegúrate de que NO cubra completamente

la cara del niño. Revisa al niño regularmente. Asegúrate de que la abertura permita el suficiente flujo de aire.
El producto está equipado con una capucha que protege la cabeza del niño (p. ej. mientras duerme, del viento o del sol). Para usarla, saca la capucha del orificio en la tela (4) y coloca sus dos ganchos en el lugar destinado a ello en los tirantes (marcado como 3 en la fig. 1). La capucha no debe cubrir la cara del niño, es necesario usarla solo para proteger la parte posterior de la cabeza.

B. Protectores de las correas (almohadillas)
El producto está equipado con almohadillas de algodón para las correas con cierres. Protegen los tirantes de la suciedad y la saliva del niño. Las almohadillas de algodón se pueden quitar y lavar fácilmente.
Sujétalas en la parte inferior de los tirantes (cerca de la cabeza del niño). Los cierres deben situarse en la parte exterior de los tirantes para no irritar la piel del niño.

5. Limpieza y mantenimiento

Comprueba el producto con regularidad en busca de daños o roturas. No realices reparaciones por tu cuenta, si descubres anomalías, contacta con el centro de servicio autorizado del fabricante. El producto debe ser lavado a mano a una temperatura máxima de 30 grados Celsius.

Las imágenes únicamente tienen un fin ilustrativo, el aspecto real de los productos puede diferir del que se muestra en las imágenes.

NL

Beste Klant!
Als u opmerkingen of vragen heeft over een gekocht product, neem dan contact met ons op: **help@lionelo.com**

Het product voldoet aan de norm CEN TR 16512:2015.

Fabrikant:
BrandLine Group Sp. z o.o.
A. Kręglewskiego 1, 61-248 Poznań, Polen

1. Het gebruik

BELANGRIJK! BEWAAR VOOR TOEKOMSTIG GEBRUIK

Lees voor het eerste gebruik de gebruiksaanwijzing van het product.
WAARSCHUWINGEN:

- Houd uw kind voortdurend in de gaten en zorg ervoor dat zijn mond of neus niet bedekt is.
- Als de kind te vroeg geboren is, na de geboorte een laag gewicht heeft of een medische aandoening heeft, raadpleeg eerst uw arts voordat u het product gebruikt.
- Zorg ervoor dat de kin van uw kind niet op zijn borst ligt, aangezien dit de ademhaling kan beïnvloeden en tot verstikking kan leiden.
- Om het risico op vallen te minimaliseren, moet u ervoor zorgen dat uw kind op de juiste manier in de draagzak wordt geplaatst.
- Het product is bedoeld voor kinderen vanaf 4 maanden en tot 20 kg.
- Er mag maar één kind in de draagzak zitten.
- Wanneer uw kind in de draagzak zit, moet u zich bewust zijn van de gevaren in de thuisomgeving, bijvoorbeeld warmtebronnen (strijkijzer, warme drank, enz.).
- De bewegingen van de ouder in combinatie met die van het kind kunnen de stabiliteit van het gebruik beïnvloeden.
- Wees voorzichtig wanneer u voorover of zijwaarts leunt.
- Het product mag niet worden gebruikt tijdens sportactiviteiten (bv. hardlopen, fietsen, zwemmen, enz.).
- Wees u ervan bewust dat naarmate de activiteit van uw kind toeneemt, het risico op vallen toeneemt.
- Controleer het product regelmatig op schade of slijtage.
- Neem contact op met een geautoriseerde dienstverlener als u onregelmatigheden in het product constateert.
- Als u de draagzak niet gebruikt, houd hem dan buiten het bereik van kinderen.

- Als het kind zijn hoofd niet volledig zelfstandig rechtop kan vasthouden, pas de draagzak dan aan zodat het hoofd van het kind wordt vastgehouden door het bovenste paneel van de draagzak en maak de kap vast als extra bescherming.

2. Beschrijving van het product (afb. 1)

1. Schoudergordels
2. Schoudergordel verstelgesp
3. Haak voor de kap
4. Boven paneel
5. Kap
6. Heupgordel
7. Knop voor het instellen van de breedte van het frontpaneel
8. Verstelbare gesp met regulering voor de heupgordel
9. Gesp die schoudergordels met de regulering verbindt
10. Dubbele knoopgespbescherming tegen ontgrendeling
11. Schoudergordels met regulatie

De kin van het kind mag nooit op de borst van de ouder rusten, omdat dit een gedeeltelijke afsluiting van de luchtwegen van het kind veroorzaakt. De persoon die de draagzak gebruikt moet er te allen tijde voor zorgen dat de luchtwegen van het kind vrij zijn en dat het kind goed kan ademen.

Plaats het kind op de juiste manier in de draagzak en zorg ervoor dat de benen goed gespreid zijn. Controleer regelmatig de positie van het kind om er zeker van te zijn dat deze correct is - in het midden van de draagzak, met de benen wijd open en het hoofdje recht staat en niet naar beneden of naar de zijkant is gevallen. Controleer regelmatig de armen, benen en voeten van het kind om er zeker van te zijn dat ze niet door de draagzak worden gekneld.

Om te voorkomen dat het kind zich verwondt tijdens het oefenen om hem of haar in de draagzak te plaatsen, moeten de bijbehorende activiteiten worden uitgevoerd op een bed of ander zacht oppervlak met de hulp van een andere volwassene. Wanneer mogelijk plaats en verwijder de draagzak dichtbij een veilig oppervlak voor uw kind en op een veilige plaats.

Wees vooral voorzichtig met het dragen van het kind op de rug.
De draagzak mag niet worden gebruikt door een persoon met gezondheidsproblemen die het veilige gebruik van het product kunnen belemmeren. Als iemand die de draagzak gebruikt problemen heeft met zijn armen, rug of nek, moet hij/zij stoppen met het gebruik en medisch advies opvragen.

3. LEEFTIJD EN ONTWIKKELINGSFASEN - ALGEMENE RICHTLIJNEN

LET OP! Het maximale gewicht van het kind is 20 kg, voor alle posities.
LET OP! Geldt voor alle draagposities: Houd uw kind tijdens het aantrekken van het product altijd met één hand vast en laat het niet los totdat alle gordels en veiligheidsvoorzieningen zijn vastgemaakt.

A. Voorwaarts dragen met het gezicht naar binnen gericht

Leeftijd van het kind minimaal 4 maanden
Gewicht van het kind minimaal 5,5 kg

In deze positie moet het voorpaneel breed zijn - de knop voor het verstellen van de breedte van het voorpaneel (7) wordt aan de heupriem vastgemaakt.

1. Maak uw heupgordel vast (6). Vergrendel de gesp van de heupgordel met behulp van de dubbele vergrendelingsknop (10). Verstel de heupgordel zodat deze bij uw heup past (afb. 2a). Het frontpaneel van de draagzak moet centraal voor u liggen.
   Belangrijk: zorg ervoor dat de heupgordel correct is vastgemaakt voordat u verder gaat met de volgende stap!
2. Neem het kind in uw armen en houd hem naar u toe gericht, zodat zijn beentjes om u heen worden gewikkeld (afb. 2c).
3. Hou het kind de hele tijd vast, doe één schoudergordel om door de arm en schouder te kruisen (afb. 2d en 2e). Trek het paneel van de draagzak over de rug van het kind. Herhaal met de andere hand (afb. 2f).
   LET OP! Hou het kind de hele tijd vast.
4. Plaats beide handen naar achteren, maak de gesp vast die de schoudergordels verbindt (9) en pas deze aan de lengte aan. (afb. 2g).
5. Stel de schoudergordels af met behulp van de verstelgesp van de schoudergordel (2). Het kind moet strak vast zitten en de schoudergordels moeten strak genoeg zitten om het lichaam van het kind comfortabel te houden (afb. 2h).

B. Voorwaarts dragen met het gezicht naar buiten gericht

Leeftijd van het kind minimaal 6 maanden
Gewicht van het kind minimaal 7,8 kg

Deze positie is uitsluitend bestemd voor kinderen die het hoofd zelfstandig rechtop kunnen houden.
In deze positie kan het product worden gebruikt in twee breedteconfiguraties voor het voorpaneel:

- Brede positie - knop voor het verstellen van de breedte van het voorpaneel (7) bevestigd aan de heupgordel.
- Smalle positie - knop voor het verstellen van de breedte van het voorpaneel (7) bevestigd aan de voorkant van de draagzak.

1. Pas de breedte van het voorpaneel aan zodat het kind comfortabel in het zitje zit (smalle stand voor kleinere kinderen, breed voor grotere kinderen).

2. Maak de heupgordel vast (6). Vergrendel de gesp van de heupgordel met behulp van de dubbele vergrendelingsknop (10). Verstel de heupgordel zodat deze bij uw heup past (afb. 2a). Het frontpaneel van de draagzak moet centraal voor u liggen (afb.3a).
Belangrijk: zorg ervoor dat de heupgordel correct is vastgemaakt voordat u verder gaat met de volgende stap!

3. Neem het kind in uw armen en houd zijn borst stevig vast en leg de beentjes tussen de draagzak (afb. 3b)

4. Terwijl u het kind stevig vasthoudt, tilt u het paneel van de draagzak op en bedekt u het kind ermee.

5. Steek uw armen door de schoudergordels (afb. 3c i 3d).
LET OP! Hou het kind de hele tijd vast.

6. Plaats beide handen naar achteren, maak de gesp vast die de schoudergordels verbindt (9) en pas deze aan de lengte aan (afb. 3e).

7. Stel de schoudergordels af met behulp van de verstelgesp van de schoudergordel (2). Het kind moet stevig worden omwikkeld en de gordels moeten strak worden vastgemaakt zodat ze het lichaam van het kind niet te strak vastzetten.

C. Dragen op de rug met het gezicht naar binnen gericht

Leeftijd van het kind minimaal 6 maanden

Minimumgewicht van het kind 7,8 kg

Deze positie is uitsluitend bestemd voor kinderen die zelfstandig rechtop kunnen zitten (zonder voorover of achterover te leunen).
In deze positie moet het voorpaneel breed zijn - de knop voor het verstellen van de breedte van het voorpaneel (7) wordt aan de heupriem vastgemaakt.
Let op! Voor meer veiligheid, als u het kind in deze positie wilt plaatsen, vraag dan een andere persoon om hulp!

1. Maak de heupgordel (6) vast. Blokkeer de mogelijkheid om de gesp van de heupgordel los te maken met de dubbele vergrendelingsknop (10). Pas de heupgordel aan uw heup aan (afb. 4a). Het voorpaneel van de draagzak moet zich in het midden achter u bevinden.
   Belangrijk: zorg ervoor dat de heupgordel correct is vastgemaakt voordat u verder gaat met de volgende stap!
2. Buig naar voren, vraag uw partner om het kind voorzichtig op uw rug te leggen.
   LET OP! Het kind moet worden vastgehouden totdat de draagzak volledig is vastgemaakt.
3. De benen van het kind moeten om het middel van de ouder worden gewikkeld (afb. 4b).
4. Vraag uw partner om het paneel van de draagzak op te pakken en de rug van het kind ermee te bedekken (hou de hele tijd vast met de andere hand en voorkom dat het valt, afb. 4c).
5. Haal met hulp van uw partner de linker- en rechterarm door de schoudergordels (afb. 4d).
6. Verbind de schoudergordels (afb. 4e) en stel ze af (4).
7. Stel de schoudergordels af met behulp van de verstelgesp van de schoudergordel (2). Het kind moet stevig worden omwikkeld en de gordels moeten strak worden vastgemaakt zodat ze het lichaam van het kind niet te strak vastzetten.

Hou het kind voortdurend in de gaten om er zeker van te zijn dat hij zich in een comfortabele positie bevindt en dat zijn luchtwegen niet worden geblokkeerd.

4. Extra's

A. Kap

LET OP! Let er bij het gebruik van de kap op dat deze het gezicht van het kind niet volledig bedekt. Controleer het kind regelmatig. Zorg ervoor dat de opening

voldoende luchtstroom toelaat.
Het product is uitgerust met een kap die het hoofdje van het kind beschermt (bijvoorbeeld tijdens het slapen, tegen de wind of de zon). Om het te gebruiken trekt u de mouw uit het gat in de stof (4) en legt u beide haken op de schouderband (gemarkeerd als 3 in afb. 1). De kap mag het gezicht van het kind niet bedekken, gebruik hem alleen om het achterhoofd te beschermen.

B. Gordelbeschermers (pads)
Het product is voorzien van katoenen gordelbeschermers die met drukknopen zijn vastgemaakt. Ze beschermen de schoudergordels tegen vuil en babyspeeksel. Katoenen pads kunnen gemakkelijk worden verwijderd en gewassen.
Maak ze vast aan de onderkant van de schouderbanden (in de buurt van het hoofd van het kind). De drukknopen moeten aan de buitenkant van de schouderbanden zitten om de huid van het kind niet te irriteren.

5. Reiniging en onderhoud
Controleer het product regelmatig op beschadigingen of scheuren. Voer zelf geen reparaties uit, neem bij het ontdekken van afwijkingen contact op met het geautoriseerde servicecentrum van de fabrikant. Het product dient met de hand gewassen te worden bij een maximale temperatuur van 30 graden Celsius.

Illustraties worden alleen ter informatie gegeven. Het werkelijke uiterlijk van de producten kan afwijken van de op de foto's getoonde producten.

LT

Gerbiamas Kliente!
Jei turite pastabų ar klausimų apie įsigytą produktą, nedvejodami susisiekite su mumis: **help@lionelo.com**

Gaminys atitinka standartą CEN TR 16512:2015.

Gamintojas:
BrandLine Group Sp. z o. o.
A. Kręglewskiego 1, 61-248 Poznanė, Lenkija

1. Naudojimas

SVARBU! PASILIKITE, KAD GALĖTUMĖTE PASINAUDOTI ATEITYJE

Prieš pirmą naudojimą, perskaitykite gaminio naudojimo instrukcijas.
ĮSPĖJIMAI:

- Nuolat stebėkite savo vaiką ir įsitikinkite, kad jo burna ar nosis neuždengti.
- Jei jūsų vaikas neišnešiotas, turi mažą svorį po gimimo ar turi kokių nors sveikatos sutrikimų, prieš naudodami gaminį pasitarkite su gydytoju.
- Įsitikinkite, kad vaiko smakras nėra ant jo krūtinės, nes tai gali apsunkinti kvėpavimą ir sukelti uždusimą.
- Kad sumažintų kritimo riziką, įsitikinkite, kad vaikas tinkamai įdėtas nešynėje.
- Gaminys skirtas vaikams nuo 4 mėnesių amžiaus iki 20 kg svorio.
- Nešynėje gali būti tik vienas vaikas.
- Nešiodami kūdikį nešynėje, atkreipkite dėmesį į pavojus, kylančius namuose, pvz. šilumos šaltinius (lygintuvas, karštas gėrimas).
- Tėvų judesiai kartu su vaiko judesiais gali turėti įtakos naudojimo stabilumui.
- Būkite atsargūs pasilenkdami į priekį arba į šoną.
- Gaminio negalima naudoti sportuojant (pvz. bėgiojant, važinėjant dviračiu, plaukiant).
- Atminkite, kad vaikui tampant aktyvesniam, didėja rizika nukristi.
- Reguliariai tikrinkite gaminį, ar nepažeistas arba nesusidėvėjęs. Kreipkitės į įgaliotą gamintojo servisą, jei pastebėsite kokių nors gaminio pažeidimų.
- Jei nenaudojate nešynės, laikykite ją vaikams nepasiekiamoje vietoje.
- Kai vaikas pats negali pilnai laikyti galvos, sureguliuokite nešynę taip, kad vaiko galvą laikytų nešynės viršutinis skydelis ir pritvirtinkite gaubtą kaip papildomą apsaugą.

2. Produkto aprašymas (1 pav.)

1. Pečių diržai
2. Pečių diržų reguliavimo sagtis
3. Gaubto kabliukas
4. Viršutinis skydelis
5. Gaubtas
6. Juosmens diržas
7. Priekinio skydelio pločio reguliavimo mygtukas
8. Juosmens diržo sagtis su reguliavimu
9. Pečių diržus jungianti sagtis su reguliavimu
10. Dvigubos sagties apsaugos nuo atsisegimo mygtukas
11. Pečių diržus jungiantis diržas su reguliavimu

Vaiko smakras niekada neturėtų remtis ant tėvų krūtinės, nes tai iš dalies užkemša vaiko kvėpavimo takus. Nešynę besinaudojantis asmuo turi įsitikinti, kad vaiko kvėpavimo takai yra laisvi ir vaikas visą laiką taisyklingai kvėpuoja.

Teisingai įdėkite vaiką į nešynę, atkreipkite dėmesį į teisingą kojų išdėstymą. Reguliariai tikrinkite vaiko padėtį, kad įsitikintų, jog yra teisingoje padėtyje – nešynės centre, su plačiai išskėstomis kojomis, o galva laikoma tiesiai ir nenukrenta žemyn ar į šonus. Reguliariai tikrinkite kūdikio rankas, kojas ir pėdas, kad įsitikintų, jog jų nesuspaudė diržas.

Kad nesužeistų vaiko mokydami įkišti jį į nešynę, su tuo susijusius veiksmus atlikite su kito suaugusiojo pagalba ant lovos ar kito minkšto paviršiaus. Kai tik įmanoma, uždėkite ir nuimkite nešynę šalia jūsų vaikui saugaus paviršiaus ir saugioje vietoje.

Būkite ypač atsargūs nešiodami vaiką ant nugaros.
Nešynės neturėtų naudoti žmonės, turintys sveikatos problemų, kurios gali neigiamai paveikti saugų gaminio naudojimą. Jei nešyne besinaudojančiam asmeniui atsiranda pečių, nugaros ar kaklo problemų, jis turi nustoti naudoti nešynę ir kreiptis į gydytoją.

3. AMŽIUS IR RAIDOS ETAPAI – BENDROSIOS GAIRĖS

DĖMESIO! Maksimalus vaiko svoris yra 20 kg, taikomas visoms padėtims.
DĖMESIO! Taikoma visoms nešiojimo padėtims: Uždedant gaminį visada laikykite vaiką viena ranka ir nepaleiskite tol, kol neužsegti visi diržai ir saugos įtaisai.

A. Nešiojimas priekyje, veidas į vidų

Vaiko amžius ne mažesnis kaip 4 mėn.
Vaiko svoris ne mažesnis kaip 5,5 kg

Šioje padėtyje priekinis skydelis turi būti platus – skydelio pločio reguliavimo mygtukas (7) užsegtas ant juosmens diržo.

1. Užsekite juosmens diržą (6) Užblokuokite galimybę atsegti juosmens diržo sagtį dvigubu fiksavimo mygtuku (10). Sureguliuokite juosmens diržą, kad atitiktų juosmenį (2a pav.). Priekinis nešynės skydelis turi būti viduryje priešais jus.
Svarbu: prieš pereidami prie kito žingsnio įsitikinkite, kad juosmens diržas yra tinkamai pritvirtintas!

2. Paimkite vaiką ant rankų ir laikykite jį veidu į save, kad apsisuptų jus kojomis (2c pav.).

3. Visą laiką laikydami vaiką, užsekite vieną peties diržą, perkišant ranką ir petį (2d ir 2e pav.). Nešynės skydelį ištempkite ant vaiko nugaros. Pakartokite su kita ranka (2f pav.).
DĖMESIO! Visą laiką laikykite vaiką.

4. Perkiškite abi rankas atgal, užsukite sagtį, jungiančią pečių diržus (9) ir pagal jus sureguliuokite jos ilgį (2g pav.).

5. Sureguliuokite pečių diržus naudodami pečių juostos reguliavimo sagtį (2). Vaiką reikia stipriai apvynioti, o diržus užveržti taip, kad per stipriai nevaržytų vaiko kūno (2h pav.).

B. Nešiojimas priekyje, veidas į išorę

Vaiko amžius ne mažesnis kaip 6 mėn.
Vaiko svoris ne mažesnis kaip 7,8 kg

Ši padėtis skirta tik vaikams, kurie gali išlaikyti galvą vertikaliai.
Šioje padėtyje gaminį galima naudoti dviem priekinio skydelio pločio konfigūracijomis:

- Plati padėtis - priekinio skydelio pločio reguliavimo mygtukas (7) užsegtas ant juosmens diržo.
- Siauras padėtis - priekinio skydelio pločio reguliavimo mygtukas (7) užsegtas nešynės priekyje.

1. Pritaikykite priekinio skydelio plotį, kad vaikas patogiai sėdėtų kėdutėje (siaura padėtis mažesniems vaikams, plati didesniems)
2. Užsekite juosmens diržą (6) Užblokuokite galimybę atsegti juosmens diržo sagtį dvigubu fiksavimo mygtuku (10). Sureguliuokite juosmens diržą, kad atitiktų juosmenį (2a pav.). Priekinis nešynės skydelis turi būti viduryje priešais jus (3a pav.).
   Svarbu: prieš pereidami prie kito žingsnio įsitikinkite, kad juosmens diržas yra tinkamai pritvirtintas!
3. Paimkite vaiką ant rankų ir tvirtai laikykite jo krūtinę, tada perkiškite kojas tarp nešynės (3b pav.)
4. Saugiai laikydami vaiką, pakelkite nešynės skydelį ir uždenkite juo vaiką.
5. Perkiškite savo rankas per pečių diržus (3c ir 3d pav.).
   DĖMESIO! Visą laiką laikykite vaiką.
6. Perkiškite abi rankas atgal, užsukite sagtį, jungiančią pečių diržus (9) ir pagal jus sureguliuokite jos ilgį (3e pav.).
7. Sureguliuokite pečių diržus naudodami pečių juostos reguliavimo sagtį (2). Vaiką reikia stipriai apvynioti, o diržus užveržti taip, kad per stipriai nevaržytų vaiko kūno.

C. Nešiojimas ant nugaros, veidas į išorę

Vaiko amžius ne mažesnis kaip 6 mėn.
Vaiko svoris ne mažesnis kaip 7,8 kg

Ši padėtis skirta tik vaikams, kurie gali sėdėti vertikaliai ir savarankiškai (nepasilenkiant į priekį ar atgal).
Šioje padėtyje priekinis skydelis turi būti platus – skydelio pločio reguliavimo mygtukas (7) užsegtas ant juosmens diržo.
Dėmesio! Siekdami didesnio saugumo, jei norite įdėti vaiką į tokią padėtį, paprašykite kito žmogaus pagalbos!

1. Užsekite juosmens diržą (6) Užblokuokite galimybę atsegti juosmens diržo sagtį dvigubu fiksavimo mygtuku (10). Sureguliuokite juosmens diržą, kad atitiktų juosmenį (4a pav.). Priekinis nešynės skydelis turi būti viduryje už jūsų.
   Svarbu: prieš pereidami prie kito žingsnio įsitikinkite, kad juosmens diržas yra tinkamai pritvirtintas!
2. Pasilenkite į priekį, paprašykite partnerio švelniai paguldyti vaiką ant jūsų nugaros.

DĖMESIO! Vaiką reikia laikyti tol, kol nešynė bus visiškai prisegta.

3. Vaiko kojos turi apsivynioti aplink tėvų juosmenį (4b pav.).
4. Paprašykite savo partnerio paimti nešynės skydelį ir uždengti juo vaiko nugarą (visą laiką ją laikydami ir neleidžiami nukristi kita ranka, 4c pav.).
5. Su partnerio pagalba perkiškite kairę ir dešinę ranką per pečių diržus (4d pav.).
6. Sujunkite pečių diržus (4e pav.) ir sureguliuokite juos (4).
7. Sureguliuokite pečių diržus naudodami pečių juostos reguliavimo sagtį (2). Vaiką reikia stipriai apvynioti, o diržus užveržti taip, kad per stipriai nevaržytų vaiko kūno.

Nuolat stebėkite savo vaiką, kad įsitikintų, jog jis patogioje padėtyje ir kvėpavimui niekas netrukdo.

4. Priedai

A. Gaubtas

DĖMESIO! Naudodami gaubtą įsitikinkite, kad iki galo NEUŽDENGIA vaiko veido. Reguliariai tikrinkite vaiką. Įsitikinkite, kad anga užtikrina pakankamą oro srautą. Gaminys turi gaubtą, kuris apsaugo vaiko galvą (pvz. miegant, nuo vėjo ar saulės). Norėdami jį naudoti, ištraukite gaubtą iš medžiagoje esančios angos (4) ir įkiškite abu jo kabliukus į tam skirtą vietą ant peties diržo (1 pav. pažymėta kaip 3). Gaubtas negali uždengti vaiko veido, jį reikia naudoti tik taip, kad apsaugotų pakaušį.

B. Diržų apsaugos (pagalvėlės)

Gaminyje yra medvilninės diržų apsaugos, tvirtinamos spraustukais. Apsaugo pečių diržus nuo nešvarumų ir vaiko seilių. Medvilnines apsaugas lengva nuimti ir išplauti. Prisekite juos pečių diržų apačioje (netoli vaiko galvos). Spraustukai turi būti pečių diržų išorėje, kad nedirgintų vaiko odos.

5. Valymas ir priežiūra

Reguliariai tikrinkite, ar gaminys nepažeistas ar neišplėštas. Neatlikite remonto patys, jei pastebėsite problemą, kreipkitės į įgaliotąjį gamintojo aptarnavimo centrą. Gaminį reikia skalbti rankomis ne aukštesnėje kaip 30°C temperatūroje.

Nuotraukos skirtos tik informaciniais tikslais, tikroji gaminių išvaizda gali skirtis nuo pateiktos nuotraukose.

Vážení zákazníci!
Máte-li jakékoli připomínky nebo dotazy týkající se zakoupeného výrobku, kontaktujte nás: **help@lionelo.com**

Výrobek byl testován a vyhovuje všem požadavkům normy: CEN TR 16512:2015.

Výrobce:
BrandLine Group Sp. z o. o.
A. Kręglewskiego 1, 61-248 Poznań, Polsko

1. Použití

DŮLEŽITÉ! USCHOVEJTE PRO BUDOUCÍ POUŽITÍ

Před prvním použitím si přečtěte návod k použití výrobku.
VAROVÁNÍ:

- Neustále sledujte své dítě a ujistěte se, že nemá zakrytá ústa nebo nos.
- Pokud je dítě nedonošené, má nízkou porodní váhu nebo nějaké zdravotní potíže – před použitím výrobku se poraďte s lékařem.
- Ujistěte se, že brada vašeho dítěte není přitisknutá k jeho hrudníku, protože to může ztěžovat dýchání a způsobit udušení.
- Abyste minimalizovali riziko pádu, ujistěte se, že vaše dítě správně sedí v nosítku.
- Výrobek je určen pro děti od 4 měsíců do 20 kg hmotnosti.
- V nosítku může být pouze jedno dítě.
- Při nošení dítěte v nosítku si uvědomte nebezpečí vyskytující se v domácím prostředí, např. zdroje tepla (žehlička, horký nápoj).
- Pohyby uživatele ve spojení s pohyby dítěte mohou ovlivnit stabilitu používání.
- Buďte opatrní při naklánění se dopředu nebo do stran.
- Výrobek nepoužívejte při sportovních aktivitách (např. běhání, jízda na kole, plavání).
- Uvědomte si, že společně s vyšší aktivitou dítěte roste nebezpečí pádu.

- Pravidelně kontrolujte výrobek, zda není poškozen nebo opotřebován. Pokud na výrobku zjistíte nějaké nesrovnalosti, kontaktujte autorizovaný servis výrobce.
- Pokud nosítko nepoužíváte, uchovávejte jej mimo dosah dětí.
- Když dítě nedokáže samo udržet hlavu, upravte nosítko tak, aby hlavu dítěte přidržoval horní panel nosítka a připněte kapuci jako další ochranu.

2. Popis výrobku (obr. 1)

1. Ramenní popruhy
2. Přezka pro seřízení ramenních popruhů
3. Zapnutí kapuce
4. Horní panel
5. Kapuce
6. Bederní pás
7. Tlačítko pro nastavení šířky předního panelu
8. Nastavitelná přezka bederního pásu
9. Přezka spojující ramenní popruhy s nastavením
10. Tlačítko pro dvojité zajištění přezky proti rozepnutí
11. Pás spojující ramenní popruhy s nastavením

Brada dítěte nesmí být nikdy přitisknutá k hrudníku uživatele, protože to částečně uzavře dýchací cesty dítěte. Uživatel nosítka se musí ujišťovat, že dítě má volné dýchací cesty a po celou dobu dýchá správně.

Dítě vložte správně do nosítka, dávejte pozor na správné uložení nožek. Pravidelně kontrolujte polohu dítěte, abyste se ujistili, že je správná – uprostřed nosítka se široce rozevřenými nožkami a hlavičkou drženou rovně neklesající dolů ani do stran. Pravidelně kontrolujte ručky, nožky a chodidla dítěte, abyste se ujistili, že nejsou přiskřípnuty nosítkem.

Abyste zabránili zranění dítěte, když se učíte, jak jej vložit do nosítka, provádějte s tím související činnosti na posteli nebo jiném, měkkém povrchu pomocí jiné dospělé osoby. Kdykoli je to možné, nasazujte a sundávejte nosítko v blízkosti povrchu bezpečného pro dítě a na bezpečném místě.

Buďte velmi opatrní, když nosíte dítě na zádech.
Nosítko nesmí používat osoby se zdravotními problémy, které by mohly mít negativní dopad na bezpečné používání výrobku. Pokud se u osoby používající nosítko objeví problémy s rameny, zády nebo krkem, měla by tato osoba přestat používat nosítko a poradit se s lékařem.

3. VĚK A VÝVOJOVÉ FÁZE – OBECNÉ POKYNY

POZOR! Maximální hmotnost dítěte je 20 kg, platí pro všechny polohy.
POZOR! Platí pro všechny polohy nošení: při nasazování výrobku vždy držte dítě jednou rukou a nepouštějte jej, dokud nejsou zapnuty všechny popruhy a bezpečnostní zařízení.

A. Nošení zepředu obličejem k vám

Minimální věk dítěte 4 měsíce
Minimální hmotnost dítěte 5,5 kg

V této poloze musí být přední panel široký – tlačítko pro nastavení šířky předního panelu (7) upevněné na bederním pásu.

1. Zapněte bederní pás (6). Dvojitým ochranným tlačítkem (10) zajistěte přezku bederního pásu. Upravte bederní pás podle svého pasu (obr. 2a). Přední panel nosítka musí být vycentrován před vámi.
   Důležité: před provedením dalšího kroku se ujistěte, že je bederní pás správně připevněn!
2. Vezměte dítě do náruče a objímejte jej v přední poloze tak, aby si obtočilo nožky kolem vás (obr. 2c).
3. Dítě držte po celou dobu, přes jeden ramenní popruh prostrčte ruku a rameno (obr. 2d a 2e). Natáhněte panel nosítka na záda dítěte. Totéž proveďte s druhou rukou (obr. 2f).
   POZOR! Po celou dobu držte dítě.
4. Dejte obě dlaně dozadu, zapněte sponu spojující ramenní popruhy (9) a upravte jejich délku (obr. 2g).
5. Ramenní popruhy upravte pomocí nastavovací přezky ramenních popruhů (2). Dítě musí být těsně obepnuto a pásy utaženy tak, aby příliš netlačily na tělo dítěte (obr. 2h).

B. Nošení zepředu obličejem ven

Minimální věk dítěte 6 měsíců
Minimální hmotnost dítěte 7,8 kg

Tato poloha je určena pouze pro děti, které dokážou udržet hlavu rovně.
V této poloze lze výrobek použít ve dvou variantách šířky předního panelu:

- Široká poloha – tlačítko pro nastavení šířky předního panelu (7) upevněné na bederním pásu.
- Úzká poloha – tlačítko pro nastavení šířky předního panelu (7) upevněné na bederním pásu.

1. Nastavte šířku předního panelu tak, aby dítě mohlo pohodlně sedět (úzká poloha pro menší děti, široká pro větší).
2. Zapněte bederní pás (6). Zajistěte přezku bederního pásu pomocí dvojitého ochranného tlačítka (10). Nastavte bederní pás podle svého pasu (obr. 2a). Přední panel by měl být vycentrován před vámi (obr. 3a).
   Důležité: než uděláte další krok, ujistěte se, že je bederní pás správně upevněn!
3. Vezměte dítě do náruče a pevně jej držte za hrudník, pak vložte nožky mezi nosítko (obr. 3b).
4. Držte dítě pevně, nadzvedněte panel a zakryjte s ním dítě.
5. Protáhněte ruce ramenními popruhy (obr. 3c a 3d).
   POZOR! Po celou dobu držte dítě.
6. Dejte obě ruce dozadu, zapněte přezku ramenního popruhu (9) a upravte jeho délku (obr. 3e).
7. Upravte ramenní popruhy pomocí nastavovací přezky ramenního popruhu (2). Dítě musí být těsně obepnuto a pásy utaženy tak, aby příliš netlačily na tělo dítěte.

C. Nošení na zádech obličejem k vám

Minimální věk dítěte 6 měsíců
Minimální hmotnost dítěte 7,8 kg

Tato poloha je určena pouze pro děti, které dokážou samy sedět rovně (a nehoupají se dopředu a dozadu).

V této poloze musí být přední panel široký – tlačítko pro nastavení šířky předního panelu (7) upevněné na bederním pásu.

Pozor! Z důvodu bezpečnosti, pokud chcete umístit své dítě do této polohy, požádejte o pomoc druhou osobu!

1. Zapněte bederní pás (6). Zajistěte přezku bederního pásu pomocí dvojitého ochranného tlačítka (10). Nastavte bederní pás podle svého pasu (obr. 4a). Přední panel nosítka by měl být vycentrován za vámi.
   Důležité: před provedením dalšího kroku se ujistěte, že je bederní pás správně upevněn!
2. Předkloňte se. Požádejte partnera, aby vám opatrně položil dítě na záda.
   POZOR! Dítě držte, dokud není nosítko zcela zajištěno.
3. Nožky dítěte musí obepínat uživatele kolem pasu (obr. 4b).
4. Požádejte partnera, aby zvedl panel nosítka a zakryl jím záda dítěte (po celou dobu jej držel a druhou rukou jistil proti pádu, obr. 4c).
5. Pomocí partnera protáhněte levou a pravou ruku ramenními popruhy (obr. 4d).
6. Spojte ramenní popruhy (obr. 4e) a upravte je (4).
7. Ramenní popruhy nastavte pomocí nastavovací přezky ramenních popruhů (2). Dítě musí být těsně obepnuto a pásy utaženy tak, aby příliš netlačily na tělo dítěte.

Neustále sledujte své dítě, abyste se ujistili, že je jeho poloha pohodlná a neomezuje dýchání.

4. Doplňky

A. Kapuce

POZOR! Pokud používáte kapuci, ujistěte se, že NEZAKRÝVÁ dítěti celý obličej. Pravidelně kontrolujte dítě. Ujistěte se, že otvor umožňuje dostatečný proud vzduchu. Výrobek je vybaven kapucí, která chrání hlavičku dítěte (např. při spánku, proti větru nebo slunci). Chcete-li ji použít, vytáhněte kapuci otvorem v látce (4) a nasaďte oba úchyty na určené místo na ramenním popruhu (označené jako 3 na obr. 1). Kapuce nesmí zakrývat obličej dítěte; musí chránit zadní část hlavy.

B. Chrániče popruhů (podložky)

Výrobek je vybaven bavlněnými chrániči popruhů zapínanými na patentky. Chrání ramenní popruhy proti nečistotám a dětským slinám. Bavlněné chrániče můžete snadno sejmout a vyprat.

Zapněte je ve spodní části ramenních popruhů (u hlavy dítěte). Patentky musí být na vnější straně ramenních popruhů, aby nedráždily pokožku dítěte.

5. Čištění a údržba

Výrobek pravidelně kontrolujte, zda není poškozen nebo natržen. Opravy neprovádějte sami, pokud zjistíte závadu, kontaktujte autorizovaný servis výrobce. Výrobek perte ručně při maximální teplotě 30 °C.

Fotografie jsou ilustrační, skutečný vzhled výrobku se může lišit od znázorněného na fotografiích.

Kedves Ügyfelünk!
Ha bármilyen észrevétele vagy kérdése van a vásárolt termékről, lépjen kapcsolatba velünk: **help@lionelo.com**

A terméket tesztelték, és megfelel az alábbi szabványok követelményeinek: CEN TR 16512:2015.

Gyártó:
BrandLine Group Sp. z o. o.
A. Kręglewskiego 1, 61-248 Poznań, Lengyelország

1. Alkalmazása

FONTOS! ŐRIZZE MEG KÉSŐBBI FELHASZNÁLÁS CÉLJÁBÓL

A termék használatba vétele előtt olvassa el a jelen használati útmutatót.
FIGYELMEZTETÉSEK:

- Folyamatosan figyelje gyermekét és győződjön meg róla, hogy nincs eltakarva a szája vagy az orra.
- Ha a gyermek koraszülött, születésekor kis súlyú, vagy bármilyen betegségben szenved - a termék használata előtt kérje ki az orvos tanácsát.
- Győződjön meg róla, hogy a gyermek álla nem fekszik a mellkasán, mivel ez megnehezítheti a légzést és fulladáshoz vezethet.
- A kiesés kockázatának minimalizálásához győződjön meg róla, hogy megfelelően helyezte be a gyermeket a hordozóba.
- 4 hónapos kortól és legfeljebb 20 kg testsúlyig használható.
- A babahordozóban legfeljebb egy gyermek tartózkodhat.
- Amikor a babát a babahordozó kenguruban hordozza, ne feledkezzen meg az otthoni környezetben előforduló kockázatokról, pl. hőforrások (vasaló, forró ital).
- A babahordozót viselő személy mozgása a gyermek mozgásával együtt befolyásolhatja a használat stabilitását.
- Óvatosan hajoljon előre vagy oldalra.
- A terméket nem szabad sportolás közben használni (pl. futás, kerékpározás, úszás).
- Legyen tisztában azzal, hogy a gyermek aktivitásának növekedésével nő a kiesés kockázata.
- Rendszeresen ellenőrizze a terméket sérülés vagy kopás terén. Ha bármilyen rendellenességet észlel a terméken, forduljon a gyártó márkaszervizéhez.
- Amikor nem használja a terméket, gyermekek elől elzárva tárolja.
- Ha a baba még nem tudja teljesen önállóan megtartani a fejét, úgy állítsa be a babahordozót, hogy a baba fejét a hordozó felső lapja tartsa és zárja be a további biztonságot fokozó kapucnit.

2. A termék bemutatása (1. ábra)

1. Vállövek
2. Vállöv szabályozó csat
3. Kapucni akasztó
4. Felső lap
5. Kapucni
6. Derököv
7. Első lap szélesség beállító gomb

8. Szabályozható deréköv csat
9. Szabályozható vállöv összekötő csat
10. További biztonsági csat
11. Állítható vállöv összekötő szíj

A gyermek álla nem feküdhet a babahordozót viselő személy mellkasán, mivel ez a légutak részleges elzáródását okozza. A hordozót viselő személynek folyamatosan figyelnie kell arra, hogy a baba légútjai szabadok maradjanak és a gyermek megfelelően lélegezzen.

Helyezze a babát megfelelően a hordozóba, ügyelve a lábak egészséges helyzetére. Rendszeresen ellenőrizze, hogy a baba megfelelő helyzetben van - a babahordozó közepén, szélesen széttárt lábakkal és egyenesen tartott fejjel, nem lefelé vagy oldalra hajtott fejjel. Rendszeresen figyelje a baba kezeit, lábait és lábfejeit, hogy megbizonyosodjon arról, hogy a babahordozó eszköz nem szorítja be őket.

A gyermek babahordozóba helyezésének elsajátítása során, a gyermek sérülésének elkerülése érdekében a behelyezést egy ágyon vagy más puha felületen kell elvégezni egy másik felnőtt személy segítségével. Amikor csak lehetséges, a baba számára biztonságos felület közelében és biztonságos helyen vegye fel és vegye le a babahordozót.

Kellő körültekintéssel kell eljárni, ha a babát a hátán hordozza.
A babahordozót nem használhatják olyan egészségügyi problémákban szenvedő személyek, akik esetében ez a probléma negatívan befolyásolhatná a termék biztonságos használatát. Ha váll-, hát- vagy nyakproblémákat tapasztal, fejezze be a hordozó használatát és forduljon orvoshoz.

3. ÉLETKOR ÉS A FEJLŐDÉS SZAKASZAI - ÁLTALÁNOS IRÁNYELVEK

FIGYELEM! A gyermek maximális súlya 20 kg – ez minden pozícióra vonatkozik.
FIGYELEM! Minden pozícióra vonatkozik: A termék felhelyezésekor egyik kezével mindig a gyermekét fogja és egészen addig ne engedje el, amíg az összes övet és rögzítést be nem csatolt.

A. Elöl viselés, szülővel szemben

4 hónapos kortól
A gyermek minimális súlya 5,5 kg

Ebben a helyzetben az előlapnak szélesnek kell lennie - az előlap szélességállító gombja (7) a derékövbe van csatolva.

1. Csatolja be a derékövet (6). Zárja be a deréköv csatjának kinyitási lehetőségét a dupla biztonsági gombbal (10). Állítsa be a derékövet a derékméret szerint (2a. ábra). A babahordozó előlapjának pontosan Ön előtt kell lennie.
   Fontos: a következő lépés előtt győződjön meg róla, hogy helyesen rögzítette a derékövet!
2. Vegye a kezébe a gyermeket és ölelje magával arccal szemben úgy, hogy a lábai körbe öleljék (2c. ábra).
3. Miközben a babát tartja, tegye fel az egyik vállövet a karján és a vállán át (2d. és 2e. ábra). Húzza fel a babahordozó lapját a baba hátára. Ismételje meg a másik kezével (2f. ábra).
   FIGYELEM! Folyamatosan fogja a gyermeket.
4. Tegye mindkét kezét a háta mögé, csatolja be a vállövek csatját (9) és állítsa be a hosszát (2g. ábra).
5. Állítsa be a vállöveket a vállöv beállító csattal (2). A gyermeknek szorosan önhöz kell simulnia és az öveknek annyira kell szorosnak lenniük, hogy azok ne korlátozzák túlságosan a gyermek testét (2h ábra).

B. Elöl viselés, szülőnek háttal

6 hónapos kortól
A gyermek minimális súlya 7,8 kg

Ez a pozíció csak olyan gyermekek esetében lehetséges, akik képesek megtartani a fejüket.
Ebben a helyzetben a termék két előlap szélesség konfigurációban használható:

- Széles pozíció - az első lap szélességállító gombja (7) a derékövbe van csatolva.
- Keskeny pozíció - az első lap szélességállító gombja (7) a babahordozó elején van becsatolva.

1. Állítsa be az első lap szélességét úgy, hogy gyermeke kényelmesen üljön a hordozóban (keskeny pozíció a kisebb gyermekek számára, széles a nagyobbak számára).
2. Csatolja be a derékövet (6). Zárja be a derékköv csatjának kinyitási lehetőségét a dupla biztonsági gombbal (10). Állítsa be a derékövet a derékméret szerint (2a. ábra). A babahordozó előlapjának pontosan Ön előtt kell lennie (3a).
   Fontos: a következő lépés előtt győződjön meg róla, hogy helyesen rögzítette a derékövet!
3. Vegye a kezébe a gyermeket és stabilan tartsa meg a mellkasát, majd tegye át a lábait a babahordozón (3b. ábra).
4. Miközben folyamatosan biztonságosan tartja a babát, emelje fel a babahordozó lapot és takarja be vele a babát.
5. Tegye át a kezeit a vállöveken (3c. és 3d. ábra).
   FIGYELEM! Folyamatosan fogja a gyermeket.
6. Tegye mindkét kezét a háta mögé, csatolja be a vállövek csatját (9) és állítsa be a hosszát (3e. ábra).
7. Állítsa be a vállöveket a vállöv beállító csattal (2). A gyermeknek szorosan önhöz kell simulnia és az öveknek annyira kell szorosnak lenniük, hogy azok ne korlátozzák túlságosan a gyermek testét.

C. Háton viselés, szülő felé nézve

6 hónapos kortól
A gyermek minimális súlya 7,8 kg

Ez a pozíció kizárólag olyan gyermekek esetében alkalmazható, akik képesek maguktól egyenesen ülni (anélkül, hogy előre vagy hátra dőlnének).
Ebben a helyzetben az első lapnak szélesnek kell lennie - az első lap szélességállító gombja (7) a derékövbe van csatolva.
Figyelem! A nagyobb biztonság érdekében, ha ebbe a pozícióba szeretné helyezni a gyermeket, kérje ki egy másik személy segítségét!

1. Csatolja be a derékövet (6). Zárja be a derékköv csatjának kinyitási lehetőségét a dupla biztonsági gombbal (10). Állítsa be a derékövet a derékméret szerint (4a. ábra). A babahordozó előlapjának pontosan Ön előtt kell lennie.
   Fontos: a következő lépés előtt győződjön meg róla, hogy helyesen rögzítette a derékövet!

2. Hajoljon előre és kérje meg a társát, hogy óvatosan helyezze fel a gyermeket a hátára.
   FIGYELEM! A gyermeket addig kell megtartani, amíg teljesen be nem csatolja a babahordozót.
3. A csecsemő lábainak körbe kell fognia a babahordozót viselő személy derekát (4b. ábra).
4. Kérje meg a partnerét, hogy felemelje a babahordozó lapot és betakarja vele a baba hátát (miközben a másik kezével folyamatosan fogja a babát és megakadályozza, hogy kiessen, 4c. ábra).
5. A partner segítségével tegye át a bal és a jobb kezét a vállöveken (4d. ábra).
6. Csatlakoztassa egymással a vállöveket (4e. ábra) és állítsa be (4).
7. Állítsa be a vállöveket a vállöv beállító csattal (2). A gyermeknek szorosan önhöz kell simulnia és az öveknek annyira kell szorosnak lenniük, hogy azok ne korlátozzák túlságosan a gyermek testét.

Folyamatosan figyelje a gyermeket, hogy meggyőződjön arról, hogy kényelmes pozícióban van és semmi sem akadályozza a szabad légzést.

4. Kiegészítők

A. Kapucni

FIGYELEM! Kapucni használata esetén figyeljen arra, hogy NE takarja el teljesen a gyermek arcát. Rendszeresen ellenőrizze a gyermeket. Győződjön meg róla, hogy a nyílás elégséges légáramlást biztosít.

A termék kapucnival felszerelt, mely megvédi a gyermek fejét (pl. alváskor, széltől vagy a napsugárzástól). A kapucni használatához húzza ki a kapucnit a szöveten lévő lyukból (4) és helyezze fel mindkét rögzítését a vállöv kijelölt pontjára (1. ábrán 3. jelöléssel). A kapucni nem takarhatja el a gyermek arcát, kizárólag úgy lehet használni, hogy a fej hátsó részét védje.

B. Övpántok

A termék patentzáras pamut övpánttal felszerelt. Megvédik a vállöveket a szennyeződésektől és a baba nyálától. A pamut övpántok könnyen levehetők és kimoshatók.

Kösse be őket a vállövek alján (a gyermek feje magasságában). A patentzáraknak a vállövek külső oldalán kell lenniük, hogy ne irritálják a baba bőrét.

5. Tisztítás és karbantartás

Rendszeresen ellenőrizze a terméket esetleges sérülés vagy foszlás terén. Hiba észlelése esetén ne próbálja meg önállóan megjavítani a terméket, lépjen kapcsolatba a gyártó márkaszervizével. A termék legfeljebb 30°C-on kézzel mosható.

A képek csak tájékoztató jellegűek. A termékek tényleges kinézete eltérhet a képeken látottaktól.

RO

Stimate Client!

Dacă aveți observații sau întrebări cu privire la produsul achiziționat, vă rugăm să ne contactați: **help@lionelo.com**

Produsul a fost testat și este în conformitate cu standardul: CEN TR 16512:2015.

Producător

BrandLine Group Sp. z o. o.
A. Kręglewskiego 1, 61-248 Poznań, Polonia

1. Utilizare

IMPORTANT! PĂSTRAȚI PÂNĂ LA UTILIZAREA ULTERIOARĂ

Înainte de prima utilizare, citiți instrucțiunile de utilizare a produsului.

AVERTISMENTE:

- Monitorizați în permanență copilul și asigurați-vă că gura sau nasul nu sunt obturate.
- Dacă copilul dvs. este prematur, are o greutate mică la naștere sau are vreo afecțiune, consultați medicul înainte de utilizarea produsului.
- Asigurați-vă că bărbia copilului nu este pe pieptul lui, deoarece acest lucru poate îngreuna respirația și poate duce la sufocare.

- Pentru a minimiza riscul de cădere, asigurați-vă că, copilul este așezat corect în marsupiu.
- Produsul este destinat copiilor de la 4 luni până la 20 kg greutate.
- Poate fi transportat un singur copil.
- Când purtați copilul într-un marsupiu, fiți conștient de pericolele mediului de acasă, cum ar fi sursele de căldură (fier de călcat, băutură caldă).
- Mișcările îngrijitorului, combinate cu mișcările copilului, pot afecta stabilitatea utilizării.
- Aveți grijă când vă aplecați în față sau în lateral.
- Produsul nu poate fi utilizat pentru activități sportive (de ex., alergare, ciclism, înot).
- Fiți conștienți de faptul că, pe măsură ce copilul dvs. devine mai activ, riscul căderii crește
- Verificați regulat produsul pentru deteriorare sau uzură. Contactați centrul de service autorizat al producătorului dacă descoperiți nereguli în produs.
- Dacă nu utilizați marsupiu, nu îl lăsați la îndemâna copiilor.
- Când copilul nu poate să-și țină capul singur pe deplin, reglați chingile astfel încât capul copilului să fie ținut de panoul superior al marsupiului și fixați gluga ca protecție suplimentară

2. Descrierea produsului (fig. 1)

1. Centuri de umăr
2. Clema de reglare a centurilor de umăr
3. Element fixare glugă
4. Panou superior
5. Glugă
6. Centură de șold
7. Nasturele de reglare a lățimii panoului frontal
8. Clema centurii de șold cu sistem de reglare
9. Clema de unire a centurilor de umăr cu sistem de reglare
10. Buton de securizare dublă a clemei împotriva deschiderii
11. Curea de unire a centurilor de umăr cu sistem de reglare

Bărbia copilului nu trebuie să se sprijine niciodată pe pieptul persoanei însoțitoare, deoarece aceasta obstrucționează parțial căile respiratorii ale copilului. Persoana

care folosește marsupiul trebuie să se asigure că tractul respirator al copilului este liber și că acesta respiră corect în orice moment.

Așezați corect copilul în marsupiu, acordând atenție așezării corecte a picioarelor. Verificați regulat poziția copilului pentru a vă asigura că este în poziția corectă - în centrul marsupiului, cu picioarele desfăcute larg și capul ținut drept și să nu cadă în jos sau în lateral. Verificați în mod regulat mâinile, picioarele și labele picioarelor copilului pentru a vă asigura că nu sunt strânse de marsupiu.

Pentru a evita rănirea copilului atunci când învățați cum să-l puneți în marsupiu, desfășurați activitățile pe pat sau pe altă suprafață moale cu ajutorul unei alte persoane adulte. Ori de câte ori este posibil, puneți și scoateți marsupiul lângă o suprafață care prezintă siguranță pentru copilul dvs. șîntr-un loc sigur.

Fiți deosebit de atenți când purtați copilul pe spate.
Suportul nu trebuie utilizat de persoane cu probleme de sănătate care ar putea afecta negativ utilizarea în siguranță a produsului. Dacă persoana care folosește marsupiul apar probleme la umăr, spate sau gât, ar trebui să înceteze să mai folosească marsupiul și trebuie să consulte medicul.

3. VÂRSTA ȘI ETAPELE DE DEZVOLTARE – INDICAȚII GENERALE

NOTĂ! Greutatea maximă a unui copil este de 20 kg, se aplică pentru toate pozițiile.
NOTĂ! Se aplică pentru toate pozițiile de transport: Când purtați produsul, țineți întotdeauna copilul cu o mână ș și nu dați drumul până când toate centurile și dispozitivele de siguranță nu sunt cuplate.

A. Purtare în față cu fața întoarsă spre interior

Vârsta copilului trebuie să fie de minim 4 luni
Greutatea copilului minim 5,5 kg

În această poziție, panoul frontal trebuie să fie lat - butonul de reglare a lățimii panoului frontal (7) fixat pe centura de talie.

1. Fixați cureaua sub abdomen (6). Blocați posibilitatea de desfacere a cataramei centurii de talie cu butonul dublu de blocare (10). Reglați centura de talie pentru a se potrivi cu talia dvs. (fig. 2a). Panoul frontal al marsupiului ar

trebui să fie central în fața dvs.
Important: asigurați-vă că centura de talie este atașată corect înainte de a trece la pasul următor!

2. Luați copilul în brațe și ține-l cu fața către dvs., astfel încât să-și înfășoare picioarele în jurul corpului dvs. (fig. 2c).
3. Ținând copilul tot timpul, puneți o centură de umăr trecând brațul și umărul (fig. 2d și 2e). Trageți panoul marsupiului peste spatele copilului. Repetați cu cealaltă mână (fig. 2f).
NOTĂ! Țineți copilul cu mâna tot timpul.
4. Puneți ambele mâini în spate, fixați catarama care unește centurile de umăr (9) și reglați-o pentru a potrivi lungimea pentru dvs. (fig. 2g).
5. Reglați centurile de umăr folosind catarama de reglare a centurii de umăr (2). Copilul trebuie strâns înfășurat și centurile trebuie strânse astfel încât să nu strângă prea tare corpul copilului (fig. 2h).

B. Purtare în față cu fața întoarsă spre exterior

Vârsta copilului trebuie să fie de minim 6 luni
Greutatea copilului minim 7,8 kg

Această poziție este destinată numai pentru copii care pot ține capul drept.
În această poziție, produsul poate fi utilizat în două configurații ale lățimii panoului frontal:

- Poziție lată - butonul de reglare a lățimii panoului frontal (7) prins pe centura de talie.
- Poziție îngustă - butonul de reglare a lățimii panoului frontal (7) fixat în partea din față a suportului.

1. Reglați lățimea panoului frontal astfel încât copilul să stea confortabil în șezut (poziția îngustă pentru copiii mai mici, lată pentru cei mai mari)
2. Fixați centura sub abdomen (6). Blocați posibilitatea de desfacere a cataramei centurii de talie cu ajutorul butonului dublu de blocare (10). Reglați centura de talie pentru a se potrivi cu talia dvs. (fig. 2a). Panoul frontal al marsupiului trebuie să fie central în fața dvs. (fig. 3a).
Important: înainte de a trece la pasul următor asigurați-vă că centura de talie este bine fixată.

3. Luați copilul în brațe și ține-i pieptul ferm și apoi puneți picioarele în marsupiu (fig. 3b)
4. În timp ce ții copilul în siguranță tot timpul, ridicați panoul marsupiului și acoperiți copilul cu el.
5. Treceți mâinile prin centurile de umăr (fig. 3c și 3d).
   NOTĂ! Țineți copilul cu mâna tot timpul.
6. Puneți ambele mâini în spate, fixați catarama care unește centurile de umăr (9) și reglați-o pentru a potrivi lungimea acesteia la dvs. (fig. 3e).
7. Reglați centurile de umăr folosind catarama de reglare a centurei de umăr (2). Copilul trebuie strâns înfășurat și centurile trebuie strânse astfel încât să stângă prea prea tare corpul copilului.

C. Purtarea în spatecu fața întoarsă spre interior

Vârsta copilului trebuie să fie de minim 6 luni
Greutatea copilului minim 7,8 kg

Această poziție este destinată doar copiilor care pot sta în poziție verticală cu propriile forțe (fără a se apleca înainte sau înapoi).
În această poziție, panoul frontal trebuie să fie lat - butonul de reglare a lățimii panoului frontal (7) este fixat pe centura de talie.
NOTĂ! Pentru o mai mare siguranță, dacă doriți să puneți copilul în această poziție, cereți ajutorul unei alte persoane!

1. Fixați centura de talie (6). Blocați posibilitatea de desfacere a cataramei centurii de talie cu ajutorul butonului dublu de blocare (10). Reglați centura de talie pentru ca aceasta să fie bine potrivită la talia dvs. (fig. 4a). Panoul frontal al marsupiului ar trebui să fie central în spatele dvs.
   Important: înainte de a trece la pasul următor asigurați-vă că centura de talie este bine fixată.
2. Aplecați-vă înainte, rugați partenerul să vă pună ușor copilul pe spate.
   NOTĂ! Copilul trebuie să fie susținut până în momentul închiderii complete a marsupiului.
3. Picioarele copilului ar trebui să se afle în jurul taliei părintelui (fig. 4b).
4. Rugați-l pe partenerul dvs. să ridice panoul marsupiului și să acopere cu el spatele copilului (ținând-l tot timpul cu cealaltă mână și împiedicând căderea acestuia cu cealaltă mână, fig. 4c).

5. Cu ajutorul partenerului, trecem mainile stanga si dreapta prin centurile de umar (fig. 4d).
6. Conectați centurile de umăr (fig. 4e) și reglați-le (4).
7. Reglați centurile de umăr folosind catarama de reglare a centurei de umăr (2). Copilul trebuie strâns înfășurat și centurile trebuie strânse astfel încât să nu strângă prea tare corpul copilului.

Monitorizați în mod permanent copilul pentru a vă asigura că este într-o poziție confortabilă și că respirația nu este obstrucționată.

4. Accesorii

A. Glugă

NOTĂ! Când utilizați o glugă, asigurați-vă că aceasta NU acoperă complet fața copilului. Verificați copilul în mod regulat. Asigurați-vă că deschiderea permite un flux suficient de aer.

Produsul este echipat cu o glugă care protejează capul copilului (de ex., în timpul somnului, împotriva vântului sau a soarelui). Pentru a-l folosi, scoateți gluga din orificiul din material (4) și puneți ambele elemente de fixare pe locul desemnat de pe centura de umăr (marcat ca 3 în Fig. 1). Gluga nu poate acoperi fata copilului, trebuie folosita doar in asa fel încat sa protejeze ceafă.

B. Protectoare pentru centuri (pad-uri)

Produsul este echipat cu protectoare pentru centuri din bumbac prinse cu capse. Acestea protejează bretelele împotriva murdăriei și a salivei copilului. Protecțiile din bumbac sunt ușor de îndepărtat și spălat.

Fixați-le în partea de jos a centurilor de umăr (în jurul capului copilului). Capsele trebuie să fie pe partea exterioară a bretelelor pentru a nu irita pielea copilului.

5. Curățare și întreținere

Verificați regulat produsul cu privire la deteriorări sau rupturi. Nu efectuați singur reparațiile, dacă descoperiți o problemă, contactați centrul de service autorizat al producătorului. Produsul trebuie spalat manual la o temperatura de maxim 30 de grade Celsius.

Ilustrații doar pentru referință. Aspectul real al produselor poate diferi de cel prezentat în fotografii.

Bäste Kund!
Kontakta oss på: **help@lionelo.com** om du har några anmärkningar eller frågor om den inköpta produkten.

Produkten överensstämmer med standarden CEN TR 16512:2015.

Tillverkare:
BrandLine Group Sp. z o. o.
A. Kręglewskiego 1, 61-248 Poznań, Polen

1. Användning

VIKTIGT! SPARA FÖR FRAMTIDA BRUK

Läs produktens bruksanvisning före första användning.
VARNINGAR:

- Övervaka barnet hela tiden och se till att barnets näsa eller mun inte är övertäckta.
- Om ditt barn är för tidigt fött, hade undervikt vid födseln eller lider av något annat medicinskt tillstånd - rådfråga din läkare innan du använder denna produkt.
- Se till att barnets haka inte ligger på bröstet eftersom det kan göra det svårt för barnet att andas och leda till kvävning.
- För att minimera fallrisken se till att barnet är korrekt placerat i bärselen.
- Produkten är avsedd för barn från 4 månaders ålder upp till en vikt av 20 kg.
- Det får bara finnas ett barn i bärselen.
- När du bär ditt barn i bärselen ska du vara uppmärksam på de faror som finns i hemmiljön, t.ex. värmekällor (strykjärn, varm dryck).
- Vårdarens rörelser i kombination med barnets rörelser kan påverka användningens stabilitet.
- Var försiktig när du lutar dig framåt eller i sidled.
- Produkten får inte användas under sportaktiviteter (t.ex. löpning, cykling, simning).

- Tänk på att risken för att barnet faller ner ökar i takt med att barnets aktivitet ökar.
- Kontrollera regelbundet produkten med avseende på skador eller slitage. Kontakta tillverkarens auktoriserade servicecenter om du upptäcker några avvikelser på produkten.
- Förvara bärselen utom räckhåll för barn när den inte används.
- När ditt barn inte kan hålla huvudet helt uppåt på egen hand ska du justera bärselen så att huvudet hålls uppe av bärselens övre panel och fästa huvan som utgör ett extra skydd.

2. Produktbeskrivning (fig. 1)

1. Axelbälten
2. Spänne för justering av axelbälten
3. Fäste för huva
4. Övre panel
5. Huva
6. Höftbälte
7. Knapp för justering av frontpanelens bredd
8. Höftbältets spänne med justering
9. Spänne som kopplar axelbälten med justering
10. Knapp för dubbelskydd av spännet mot upplåsning
11. Rem som sammanlänkar axelbälten med justering

Barnets haka får aldrig vila på vårdgivarens bröstkorg, eftersom detta leder till att barnets luftvägar delvis stängs. Den som använder bärselen måste hela tiden se till att barnets luftvägar är fria och att barnet andas ordentligt.

Placera barnet korrekt i bärselen och var uppmärksam på att benen är rätt placerade. Kontrollera barnets ställning regelbundet för att se till att den är korrekt - i mitten av bärselen med benen brett isär och huvudet upprätt och inte fallande nedåt eller åt sidan. Observera regelbundet barnets armar, ben och fötter för att se till att de inte kläms av bärselen.

För att undvika att barnet skadas när du lär dig att placera barnet i bärselen ska detta göras på en säng eller annat mjukt underlag med hjälp av en annan vuxen.

När det är möjligt ska bärselen tas på och av i närheten av en yta som är säker för barnet och på en säker plats.

Iaktta särskild försiktighet när du bär barnet på ryggen.
Bärselen bör inte användas av en person med hälsoproblem som kan påverka en säker användning av produkten. Om personen som använder bärselen får problem med axlar, rygg eller nacke ska han eller hon sluta använda den och uppsöka läkare.

3. ÅLDER OCH UTVECKLINGSETAPPER – ALLMÄNT

OBSERVERA! Maximal vikt av barnet är 20 kg. Gäller alla bärställningar.
OBSERVERA! Gäller alla bärställningar: Vid påtagning av produkten håll alltid barnet med en hand och släpp inte tills alla bälten och skydd är låsta.

A. Att bära barnet framifrån med inåtvänt ansikte

Barnets ålder minimum 4 månader
Barnets vikt minimum 5,5 kg

I denna ställning ska frontpanelen vara bredd – knappen för justering av frontpanelens bredd (7) är stängd i höftbältet.

1. Lås höftbältet (6). Spärra möjligheten att öppna höftbältets spänne med knappen för dubbelskydd (10). Justera höftbältet genom att anpassa den till din midja (fig. 2a). Bärselens frontpanel ska befinna sig centralt framför dig.
Viktigt: innan du utför nästa steg se till att höftbältet är ordentligt fastsatt!

2. Ta barnet i händerna och krama med ansiktet vänt mot dig så att barnet lägger benen runt dig (fig. 2c).

3. Håll barnet hela tiden och ta på ett av axelbältena genom att trä armen och axeln igenom det (fig. 2d. och 2e). Dra upp bärselens panel inpå barnets rygg. Upprepa steget med andra armen (fig. 2f)
OBSERVERA! Håll barnet hela tiden.

4. För båda händerna bakåt, lås axelbältenas kopplingsspänne (9) och justera längden (fig. 2g).

5. Anpassa axelbältena med hjälp av spännet för justering av axelbälten (2). Barnet ska lindas tätt och bältena ska dras åt så att de inte spänner fast barnet för mycket (fig. 2h).

B. Att bära barnet framifrån med utåtvänt ansikte

Barnets ålder minimum 6 månader
Barnets vikt minimum 7,8 kg

Denna bärställning är endast avsedd för barn som kan hålla huvudet upprätt.
I denna ställning kan produkten användas i två konfigurationer av frontpanelens bredd:

- Bredd ställning - knappen för justering av frontpanelens bredd (7) är stängd i höftbältet.
- Smal ställning - knappen för justering av frontpanelens bredd (7) är fäst i bärselens front.

1. Justera frontpanelens bredd så att ditt barn sitter bekvämt i sätet (smal ställning för mindre barn, bredd ställning för större barn)

2. Lås höftbältet (6). Spärra möjligheten att öppna höftbältets spänne med knappen för dubbelskydd (10). Justera höftbältet genom att anpassa den till din midja (fig. 2a). Bärselens frontpanel ska befinna sig centralt framför dig (fig. 3a).
Viktigt: innan du utför nästa steg se till att höftbältet är ordentligt fastsatt!

3. Ta barnet i famnen och håll stadigt barnets bröstkorg, trä sedan barnets ben mellan bärselen (fig. 3b)

4. Lyft upp bärselens panel och täck barnet med den, medan du fortfarande håller barnet säkert.

5. Trä dina armar igenom axelbälten (fig. 3c och 3d).
OBSERVERA! Håll barnet hela tiden.

6. För båda händerna bakåt, lås axelbältenas kopplingsspänne (9) och justera längden (fig. 3e).

7. Anpassa axelbältena med hjälp av spännet för justering av axelbälten (2). Barnet ska lindas tätt och bältena ska dras åt så att de inte spänner fast barnet för mycket.

C. Att bära barnet på ryggen med inåtvänt ansikte

Barnets ålder minimum 6 månader
Barnets vikt minimum 7,8 kg

Denna ställning är endast avsedd för barn som kan sitta upprätt på egen hand (utan att luta sig framåt eller bakåt).

I denna ställning ska frontpanelen vara bredd – knappen för justering av frontpanelens bredd (7) är stängd i höftbältet.

Observera! För ökad säkerhet tag hjälp av en annan person om du vill placera barnet i denna ställning!

1. Lås höftbältet (6). Spärra möjligheten att öppna höftbältets spänne med knappen för dubbelskydd (10). Justera höftbältet genom att anpassa den till din midja (fig. 4a). Bärselens frontpanel ska befinna sig centralt bakom dig.
   Viktigt: innan du utför nästa steg se till att höftbältet är ordentligt fastsatt!
2. Luta dig framåt och be en annan person att han/hon lägger försiktigt barnet på din rygg.
   OBSERVERA! Barnet ska hållas tills bärselen låses helt.
3. Barnets ben ska ligga runt vuxens midja (fig. 4b).
4. Be din partner att lyfta bärselens panel och täcka barnets rygg med den (håll samtidigt i barnet med den andra handen och förhindra att barnet faller ur, fig. 4c).
5. Med hjälp av din partner för vänster och höger arm genom axelbältena (fig. 4d).
6. Koppla ihop axelbältena (fig. 4e) och justera dem (4).
7. Anpassa axelbältena med hjälp av spännet för justering av axelbälten (2). Barnet ska lindas tätt och bältena ska dras åt så att de inte spänner fast barnet för mycket.

Övervaka barnet kontinuerligt för att se till att det har en bekväm ställning och att andningen inte hindras.

4. Tillbehör

A. Huva

OBSERVERA! Vid användning av huvan se till att den INTE täcker helt barnets ansikte. Kontrollera barnet regelbundet. Se till att öppningen ger en tillräcklig luftcirkulation.

Produkten är utrustad med en huva som skyddar barnets huvud (t.ex. under sömnen, mot vind eller sol). För att använda den dra ut huvan ur öppningen i tyget (4) och placera båda krokarna i avsedd plats i axelbältet (markerad med 3 i figur 1). Huvan får inte täcka barnets ansikte och ska endast användas för att skydda bakhuvudet.

B. Bältesskydd (kuddar)
Produkten är utrustad med bältesskydd av bomull som fästs med tryckknappar. Dessa skyddar axelbältena mot föroreningar och barnets saliv. Bomullsskydden kan enkelt tas bort och tvättas.
Fäst dem längst ner på axelremmarna (nära barnets huvud). Tryckknapparna ska befinna sig på utsidan av axelbältena för att inte irritera barnets hud.

5. Rengöring och underhåll

Kontrollera regelbundet vågen med avseende på skador eller nötning. Utför inga reparationer på egen hand, om du upptäcker någon felaktighet skall du kontakta en auktoriserad serviceverkstad. Produkten ska handtvättas i högst 30 grader Celsius.

Figurer presenteras endast i informationssyftet. Det verkliga produktutseendet kan skilja sig från det som visas på foton.

NO

Kjære klient!
Hvis du har kommentarer eller spørsmål om det kjøpte produktet, vennligst kontakt oss: **help@lionelo.com**

Produktet er i samsvar med CEN TR 16512:2015-standarden.

Produsent:
BrandLine Group Sp. dyrehage
A. Kręglewskiego 1, 61-248 Poznań, Polen

1. Søknad

VIKTIG! OPPBEVARES FOR FREMTIDIG BRUK

Les produktmanualen før første gangs bruk.

ADVARSLER:

- Overvåk barnet ditt konstant og sørg for at munnen eller nesen ikke er dekket av noe.
- Hvis babyen din er prematur, undervektig ved fødselen eller har en medisinsk tilstand, kontakt legen din før du bruker produktet.
- Pass på at babyens hake ikke er på brystet, da dette kan gjøre det vanskelig for ham å puste og forårsake kvelning.
- For å minimere risikoen for å falle, sørg for at babyen er riktig plassert i bæreselen.
- Produktet er beregnet på barn fra 4 måneder til 20 kg.
- Kun ett barn kan legges i bæreren.
- Når du bærer babyen i en bæresele, vær oppmerksom på farene i hjemmet, for eksempel varmekilder (jern, varm drikke).
- Bevegelsene til omsorgspersonen kombinert med bevegelsene til barnet kan påvirke stabiliteten i bruken.
- Vær forsiktig når du lener deg fremover eller sidelengs.
- Produktet må ikke brukes under sportsaktiviteter (for eksempel løping, sykling, svømming).
- Vær oppmerksom på at når barnet ditt blir mer aktivt, øker risikoen for å falle
- Sjekk produktet regelmessig for skader eller slitasje. Kontakt produsentens autoriserte service hvis du oppdager uregelmessigheter i produktet.
- Hvis du ikke bruker bæreselen, oppbevar den utilgjengelig for barn.
- Når barnet ikke kan støtte hodet helt alene, juster bæreren slik at barnets hode holdes av det øvre panelet på bæreselen og fest hetten for ekstra beskyttelse.

2. Produkts beskrivelse (fig . 1)

1. Skulderbelter
2. Justeringsspenne for skulderremmen
3. Hekt på hetten
4. Topppanel
5. Hette
6. Midjebelte
7. Knapp for breddejustering på frontpanelet
8. Justerbar hoftebeltespenne

9. Spenne kobler til justerbare skulderbelter
10. Dobbel spenne sikkerhetsknapp mot å løsne
11. Stropp som forbinder skuldersbelter med justering

Babyens hake skal aldri hvile på omsorgspersonens bryst, da dette delvis lukker babyens luftveier. Personen som bruker bæreselen må hele tiden sørge for at babyens luftveier er frie og at babyen puster riktig.

Plasser babyen riktig i bæreselen, vær oppmerksom på riktig plassering av bena. Sjekk babyens posisjon regelmessig for å sikre at den er i riktig posisjon - sentrert i bæreselen, med bena spredt og hodet rett og ikke falt ned eller til sidene. Du bør regelmessig sjekke babyens armer, ben og føtter for å sikre at de ikke blir klemt av bæreselen.

For å unngå skade på babyen din mens du lærer å legge ham eller henne i bæreselen, bør aktivitetene utføres på en seng eller et annet mykt underlag med hjelp av en annen voksen. Når det er mulig, ta på og av bæreselen nær en overflate som er trygg for babyen din og på et trygt sted.

Vær spesielt forsiktig når du bærer babyen på ryggen.
Bæreren skal ikke brukes av noen med helseproblemer som kan ha negativ innvirkning på sikker bruk av produktet. Hvis en person som bruker en bærer utvikler skulder-, rygg- eller nakkeproblemer, bør de slutte å bruke bæreren og søke legehjelp.

3. ALDER OG UTVIKLINGSTADIER – GENERELLE RETNINGSLINJER

MERK FØLGENDE! Maks vekt på barnet er 20 kg, gjelder for alle stillinger.
MERK FØLGENDE! Gjelder alle bæreposisjoner: Når du tar på produktet, hold alltid babyen med én hånd og ikke slipp før alle belter og fester er festet.

A. Frontbære med ansiktet vendt innover

Barnets alder er minst 4 måneder
Barnets vekt er minst 5,5 kg

I denne posisjonen skal frontpanelet være bredt - frontpanelets breddejusteringsknapp (7) festes på hoftebeltet.

1. Fest hoftebeltet (6). Blokker muligheten for å løsne hoftebeltespennen med den doble sikkerhetsknappen (10). Juster hoftebeltet slik at det passer til midjen din (fig. 2a). Frontpanelet på bæreren skal være sentrert foran deg.
   Viktig: Før du utfører neste trinn, sørg for at hoftebeltet er riktig festet!
2. Ta babyen i armene dine og klem ham vendt mot deg slik at han vikler bena rundt deg (fig. 2c).
3. Mens du til enhver tid holder barnet, ta på den ene skulderremmen, kryss armen og skulderen (fig. 2d og 2e). Trekk bærepanelet over babyens rygg. Gjenta operasjonen med den andre hånden (fig. 2f).
   MERK FØLGENDE! Hold babyen din til enhver tid.
4. Legg begge hendene bak ryggen, fest spennen som forbinder skulderbeltene (9) og juster lengden (fig. 2g).
5. Juster skulderbeltene med justeringsspennen for skulderremmen (2). Barnet skal pakkes godt inn og beltene skal være så stramme at de ikke begrenser barnets kropp for mye (fig. 2h).

B. Bær foran med ansiktet vendt utover

Barnets alder er minst 6 måneder
Barnets vekt er minst 7,8 kg

Denne stillingen er kun beregnet på barn som er i stand til å holde hodet oppreist. I denne posisjonen kan produktet brukes i to frontpanelbreddekonfigurasjoner:

- Bred posisjon - frontpanelets breddejusteringsknapp (7) festet på hoftebeltet.
- Smal posisjon - frontpanelets breddejusteringsknapp (7) festet foran på bæreren.

1. Juster bredden på frontpanelet slik at barnet sitter komfortabelt i setet (smal posisjon for mindre barn, bred for større)
2. Fest hoftebeltet (6). Blokker muligheten for å løsne hoftebeltespennen med den doble sikkerhetsknappen (10). Juster hoftebeltet slik at det passer til midjen din (fig. 2a). Frontpanelet på bæreren skal være sentralt foran deg (fig. 3a).
   Viktig: Før du utfører neste trinn, sørg for at hoftebeltet er riktig festet!

3. Ta babyen i armene og hold brystet stabilt og legg så bena mellom bæreselen (fig. 3b)
4. Mens du fortsatt holder babyen godt, løft bærepanelet og dekk til babyen med det.
5. Før hendene gjennom skulderbeltene (fig. 3c og 3d).
   MERK FØLGENDE! Hold babyen din til enhver tid.
6. Legg begge hendene bak ryggen, fest spennen som forbinder skulderbeltene (9) og juster lengden (fig. 3e).
7. Juster skulderbeltene med justeringsspennen for skulderremmen (2). Barnet skal pakkes godt inn og beltene skal være så stramme at de ikke begrenser barnets kropp for mye.

C. Bære på ryggen med ansiktet vendt innover

Barnets alder er minst 6 måneder
Barnets vekt er minst 7,8 kg

Denne stillingen er kun beregnet på barn som kan sitte oppreist på egenhånd (uten å lene seg forover eller bakover).
I denne posisjonen skal frontpanelet være bredt - frontpanelets breddejusteringsknapp (7) festes på hoftebeltet.
Merk følgende! For større sikkerhet, hvis du ønsker å plassere babyen din i denne posisjonen, spør en annen person om hjelp!

1. Fest hoftebeltet (6). Blokker muligheten for å løsne hoftebeltespennen med den doble sikkerhetsknappen (10). Juster hoftebeltet slik at det passer til midjen din (fig. 4a). Frontpanelet på bæreren skal være sentralt bak deg.
   Viktig: Før du utfører neste trinn, sørg for at hoftebeltet er riktig festet!
2. Len deg fremover og be partneren din legge babyen forsiktig på ryggen din.
   MERK FØLGENDE! Barnet skal holdes til bæreselen er helt festet.
3. Barnets ben skal vikle seg rundt omsorgspersonens midje (fig. 4b).
4. Be partneren din løfte bærepanelet og dekke babyens rygg (mens du fortsatt holder den og sikrer den mot å falle ut med den andre hånden, fig. 4c).
5. Med hjelp av partneren din, plasser venstre og høyre arm gjennom skulderbeltene (fig. 4d).
6. Koble til skulderbeltene (fig. 4e) og juster dem (4).
7. Juster skulderbeltene med justeringsspennen for skulderremmen (2). Barnet

skal pakkes godt inn og beltene skal være så stramme at de ikke begrenser barnets kropp for mye.

Overvåk babyen din hele tiden for å sikre at han er i en komfortabel stilling og at pusten ikke er blokkert.

4. Ekstrautstyr

A. Liten hette

MERK FØLGENDE! Hvis du bruker hette, sørg for at den IKKE dekker barnets ansikt helt. Sjekk babyen din regelmessig. Sørg for at åpningen tillater tilstrekkelig luftstrøm.

Produktet er utstyrt med en hette som beskytter barnets hode (f.eks. under søvn, mot vind eller sol). For å bruke den, trekk hetten ut av hullet i materialet (4) og sett begge krokene på det angitte stedet på skulderbeltet (merket som 3 i fig. 1). Hetten må ikke dekke barnets ansikt og skal kun brukes for å beskytte bakhodet.

B. Beltebeskyttere (puter)

Produktet er utstyrt med bomullbeltebeskyttere festet med trykknapper. De beskytter skulderbeltene mot smuss og barnets spytt. Bomullsbeskyttere kan enkelt tas av og vaskes.

Fest dem nederst på skulderbeltene (rundt barnets hode). Trykkene skal sitte på utsiden av skulderbeltene for ikke å irritere barnets hud.

5. Rengjøring og vedlikehold

Sjekk produktet regelmessig for skader eller rifter. Ikke foreta reparasjoner på egen hånd, hvis du oppdager en uregelmessighet, kontakt produsentens autoriserte servicesenter. Produktet bør vaskes for hånd ved maksimal temperatur på 30 grader Celsius.

Illustrasjoner gitt kun for informasjonsformål. Det faktiske utseendet til produktene kan avvike fra det som vises på bildene.

Kære Kunde!
Hvis du har bemærkninger eller spørgsmål til det produkt, du har købt, bedes du kontakte os: **help@lionelo.com**

Produktet er i overensstemmelse med standarden CEN TR 16512:2015.

Produceret af:
BrandLine Group Sp. z o. o.
A. Kręglewskiego 1, 61-248 Poznań, Polen

1. Anvendelse

VIGTIG! GEM TIL FREMTIDIG BRUG

Læs produktvejledningen før første brug.
ADVARSLER:

- Hold løbende øje med din baby og sørg for, at dens mund eller næse ikke er dækket af noget.
- Hvis din baby er for tidligt født, havde en lav fødselsvægt eller har en medicinsk tilstand - kontakt din læge, før du bruger produktet.
- Sørg for, at din babys hage ikke ligger på brystet, da det kan gøre det svært for den at trække vejret og føre til kvælning.
- For at minimere risikoen for at falde sørg for, at dit barn sidder korrekt i bæreselen.
- Produktet er designet til babyer fra 4 måneder og op til en vægt på 20 kg.
- Der kan kun være ét barn i bæreselen.
- Når du bærer din baby i bæreselen, skal du være opmærksom på de farer, der findes i hjemmet, f.eks. varmekilder (strygejern, varme drikke).
- Plejerens bevægelser i kombination med babyens bevægelser kan påvirke stabiliteten af brugen.
- Man skal være forsigtig, når man læner sig forover eller til siden.
- Produktet må ikke bruges under sportsaktiviteter (f.eks. løb, cykling, svømning).

- Vær opmærksom på, at når dit barn bliver mere aktivt, øges risikoen for at falde.
- Kontrollér regelmæssigt produktet for skader eller slitage. Kontakt producentens autoriserede servicecenter, hvis du opdager uregelmæssigheder i produktet.
- Når bæreselen ikke er i brug, skal den opbevares utilgængeligt for børn.
- Når barnet ikke selv kan holde hovedet helt oppe, juster bæreselen, så barnets hoved holdes af bæreselens øverste panel, og spænd hætten fast som en ekstra sikkerhedsforanstaltning.

2. Produktbeskrivelse (Fig. 1)

1. Skulderstropper
2. Spænde til justering af skulderstropper
3. Clips til hætte
4. Det øverste panel
5. Hætte
6. Hoftebælte
7. Knap til justering af frontpanelets bredde
8. Spænde til hoftebælte med justering
9. Spænde til forbindelse af skulderstropper med justering
10. Dobbelt beskyttelsesknap for at forhindre, at spændet går op
11. Rem til forbindelse af skulderstropper med justering

Barnets hage må aldrig hvile på plejernes bryst, da det medfører delvis lukning af barnets luftveje. Personen, der bruger bæreselen, skal hele tiden holde øje med og sikre, at barnets luftveje er frie, og at barnet trækker vejret ordentligt.

Placer barnet korrekt i bæreselen, og vær opmærksom på, at benene er placeret korrekt. Tjek babyens position regelmæssigt for at sikre, at den er korrekt - i midten af bæreselen, med benene bredt fra hinanden og hovedet holdt lige og ikke faldende ned eller til siderne. Hold jævnligt øje med barnets arme, ben og fødder for at sikre, at de ikke bliver klemt af bæreselen.

For at undgå at barnet kommer til skade, gør alle handlinger, når du lærer at sætte det i bæreselen, på en seng eller en anden blød overflade med hjælp fra

en anden voksen. Når det er muligt, bør bæreselen tages af og på i nærheden af en overflade, der er sikker for barnet, og på et sikkert sted.

Man skal være særlig forsigtig, når man bærer barnet på ryggen.
Bæreselen bør ikke bruges af en person med helbredsproblemer, der kan have negativ indflydelse på sikker brug af produktet. Hvis personen, der bruger bæreselen, udvikler skulder-, ryg- eller nakkeproblemer, skal den stoppe med at bruge selen og søge en læge.

3. ALDER OG UDVIKLINGSFASER - GENEREL VEJLEDNING

BEMÆRK! Maksimal vægt for barn er 20 kg, gælder for alle positioner.
BEMÆRK! Gælder for alle bærepositioner: Når du tager produktet på, skal du altid holde barnet med én hånd og ikke give slip, før alle stropper og seler er spændt fast.

A. Bæresele forfra med ansigtet vendt indad

Minimumsalder for barnet 4 måneder
Minimumsvægt for barnet 5,5 kg

I denne position skal frontpanelet være bredt - knappen til justering af frontpanelets bredde (7) er fastgjort på hoftebæltet.

1. Fastgør hoftebæltet (6). Lås hoftebæltespændet med den dobbelte sikkerhedsknap (10). Juster hoftebæltet, så det passer til din talje (fig. 2a). Frontpanelet på bæreselen skal være centreret foran dig.
   Vigtigt: Sørg for, at hoftebæltet er korrekt fastgjort, før du går videre til næste trin!
2. Tag babyen i armene og hold den vendt mod dig, så den lægger sine ben omkring dig (fig. 2c).
3. Hold babyen fast hele tiden, og læg den ene skulderstrop over din arm og skulder (fig. 2d og 2e). Træk bæreselens panel over dit barns ryg. Gentag med den anden arm (fig. 2f).
   BEMÆRK! Hold din baby hele tiden.
4. Læg begge hænder på ryggen, fastgør spændet til forbindelse af skulderstropper (9) og juster, så de passer sammen i længden (fig. 2g).
5. Juster skulderstropperne ved hjælp af spændet til justering af skulderstropperne

(2). Barnet skal pakkes godt ind og stropperne skal strammes, så de ikke begrænser barnet for meget (fig. 2h).

B. Bæreseler forfra med ansigtet vendt udad

Minimumsalder for barnet 6 måneder
Minimumsvægt for barnet 7,8 kg

Denne position er kun til babyer, der er i stand til at holde hovedet oprejst.
I denne position kan produktet bruges i to konfigurationer af frontpanelets bredde:

- Bred position - knappen til justering af frontpanelets bredde (7) fastspændt på hoftebæltet.
- Smal position - knappen til justering af frontpanelets bredde (7) fastspændt på forsiden af bæreselen.

1. Juster frontpanelets bredde, så dit barn sidder behageligt i sædet (smal position til mindre børn, bred til større børn).
2. Fastgør hoftebæltet (6). Lås hoftebæltespændet med den dobbelte sikkerhedsknap (10). Juster hoftebæltet, så det passer til din talje (fig. 2a). Frontpanelet på bæreselen skal være centreret foran dig (fig. 3a).
   Vigtigt: Sørg for, at hoftebæltet er korrekt fastgjort, før du går videre til næste trin!
3. Tag din baby i armene og hold fast om dens brystkasse, sæt derefter dens ben ind mellem bæreselen (fig. 3b).
4. Mens du stadig holder din baby sikkert, løft panelet på bæreselen og dækker din baby med det.
5. Stik armene gennem skulderstropperne (fig. 3c og 3d).
   BEMÆRK! Hold din baby hele tiden.
6. Læg begge hænder på ryggen, fastgør spændet til forbindelse af skulderstropper (9) og juster, så de passer sammen i længden (fig. 3e).
7. Juster skulderstropperne ved hjælp af spændet til justering af skulderstropperne (2). Barnet skal pakkes godt ind og stropperne skal strammes, så de ikke begrænser barnet for meget.

C. Bæresele på ryggen med ansigtet vendt indad

Minimumsalder for barnet 6 måneder
Minimumsvægt for barnet 7,8 kg

Denne position er kun egnet til børn, der selv kan sidde oprejst (uden at læne sig forover eller bagover).
I denne position skal frontpanelet være bredt - knappen til justering af frontpanelets bredde (7) er fastgjort på hoftebæltet.
Bemærk! Hvis du vil placere barnet i denne position, bed en anden person om hjælp for at øge sikkerheden!

1. Fastgør hoftebæltet (6). Lås hoftebæltespændet med den dobbelte sikkerhedsknap (10). Juster hoftebæltet, så det passer til din talje (fig. 4a). Frontpanelet på bæreselen skal være centreret bag dig.
   Vigtigt: Sørg for, at hoftebæltet er korrekt fastgjort, før du går videre til næste trin!
2. Læn dig frem og bed din partner om forsigtigt at placere barnet på din ryg.
   BEMÆRK! Barnet skal holdes, indtil bæreselen er helt fastgjort.
3. Barnets ben skal vikle sig rundt om plejerens talje (figur 4b).
4. Bed din partner om at løfte bæreselens panel og vikle det rundt om babyens ryg (hold hele tiden babyen og forhindr, at den falder ud med den anden hånd, fig. 4c).
5. Med din partners hjælp læg den venstre og højre arm gennem skulderstropperne (fig. 4d).
6. Forbind skulderstropperne (fig. 4e), og juster dem (4).
7. Juster skulderstropperne ved hjælp af spændet til justering af skulderstropperne (2). Barnet skal pakkes godt ind og stropperne skal strammes, så de ikke begrænser barnet for meget.

Hold løbende øje med dit barn for at sikre, at det sidder behageligt, og at vejrtrækningen ikke hindres.

4. Tilbehør

A. Hætte

BEMÆRK! Når du bruger hætten, sørg for, at den IKKE dækker dit barns ansigt helt. Tjek dit barn regelmæssigt. Sørg for, at åbningen tillader tilstrækkelig luftgennemstrømning.

Produktet er udstyret med en hætte til at beskytte dit barns hoved (f.eks. når det sover, mod vinden eller solen). For at bruge den, træk hætten ud af åbningen i stoffet (4) og sæt begge clips på skulderremmen (markeret med 3 i fig. 1). Hætten må ikke dække barnets ansigt og bør kun bruges til at beskytte baghovedet.

B. Bæltebeskyttere (puder)

Produktet er udstyret med bomuldspuder til skulderstropperne, som er fastgjort med trykknapper. De beskytter skulderstropperne mod snavs og barnets spyt. Bomuldspuderne kan nemt tages af og vaskes.
Fastgør dem nederst på skulderstropperne (tæt på barnets hoved). Trykknapper skal være på ydersiden af skulderstropperne for ikke at irritere barnets hud.

5. Rengøring od vedligeholdelse

Kontrollér regelmæssigt produktet for eventuelle skader eller revner. Udfør ikke reparationer på egen hånd; hvis du opdager en uregelmæssighed, kontakt et autoriseret producentservicecenter. Produktet bør vaskes i hånden ved en temperatur på maks. 30 grader Celsius.

Billederne er kun til orientering. Produkternes faktiske udseende kan afvige fra billederne.

FI

Hyvä asiakas!

Jos sinulla on kommentteja tai kysymyksiä ostamastasi tuotteesta, ota meihin yhteyttä: **help@lionelo.com**

Tuote on CEN TR 16512:2015 standardin mukainen.

Valmistaja:

BrandLine Group Sp. z o. o. o.
A. Kręglewskiego 1, 61-248 Poznań, Puola

1. Käyttö

TÄRKEÄÄ! TALLENNA TULEVAA KÄYTTÖÄ VARTEN

Lue tuotteen käyttöohje ennen ensimmäistä käyttöä.

VAROITUS:

- Tarkkaile lasta jatkuvasti ja varmista, ettei hänen suunsa tai nenänsä ole minkään peitossa.
- Jos lapsesi syntyi ennenaikaisesti, oli syntyessään alipainoinen tai kärsii jostain sairaudesta, ota yhteys lääkäriin ennen tuotteen käyttöä.
- Varmista, että lapsesi leuka ei ole hänen rintakehänsä päällä, sillä se voi vaikeuttaa hänen hengittämistään ja johtaa tukehtumiseen.
- Varmista, että vauva on oikeassa asennossa kantorepussa, jotta putoamisriski on mahdollisimman pieni.
- Tuote on suunniteltu vähintään 4 kuukauden ikäisille lapsille, joiden paino on enintään 20 kg.
- Kantorepussa voi olla vain yksi lapsi.
- Kun kuljetat vauvaa kantorepussa, ota huomioon kotiympäristössä olevat riskit, esimerkiksi lämmönlähteet (rauta, kuuma juoma).
- Hoitajan liikkeet voivat lapsen liikkeisiin yhdistettyinä vaikuttaa käytön vakauteen.
- Varovaisuutta on noudatettava nojattaessa eteenpäin tai sivulle.
- Tuotetta ei saa käyttää urheilutoiminnan (esim. juoksun, pyöräilyn, uinnin) aikana.
- Huomaa, että lapsen aktiivisuuden lisääntyessä kaatumisriski kasvaa
- Tarkista tuote säännöllisesti vaurioiden tai kulumisen varalta. Ota yhteyttä valmistajan valtuuttamaan huoltokeskukseen, jos havaitset tuotteessa poikkeavuuksia.
- Kun et käytä kantolaitetta, säilytä sitä lasten ulottumattomissa.
- Kun vauva ei pysty pitämään päätään itse täysin ylhäällä, säädä kantoreppu niin, että sen yläpaneeli pitää hänen päänsä ylhäällä, ja kiinnitä huppu lisäturvatoimenpiteenä

2. Tuotteen kuvaus (kuva 1)

1. Olkahihnat
2. Olkahihnan säätösolki
3. Konepellin pidike
4. Yläpaneeli
5. Huppu
6. Lantiovyö
7. Etupaneelin leveyden säätöpainike
8. Säädettävä lantiovyön solki
9. Säädettävä olkahihnan solki
10. Kaksoissoljen painike suojaa lukon irtoamiselta
11. Säädettävä olkahihna yhteyshihna

Lapsen leuka ei saa koskaan olla hoitajan rintakehän päällä, koska se aiheuttaa lapsen hengitysteiden osittaisen sulkemisen. Kantorepun käyttäjän on tarkkailtava vauvan hengitysteitä jatkuvasti varmistaakseen sen, että vauvan hengitystiet ovat vapaat ja että vauva hengittää kunnolla.

Aseta vauva kantoreppuun oikealla tavalla ja kiinnitä huomiota jalkojen oikeaan asentoon. Tarkista säännöllisesti, että vauvan asento on oikea – kantorepun keskellä, jalat levällään ja pää suorassa siten, että se ei kallistu alas eikä sivuille. Tarkkaile säännöllisesti vauvan käsiä, jalkoja ja jalkoja varmistaaksesi, että kantoreppu ei purista niitä.

Jotta lapsi ei loukkaantuisi kantoreppuun asettamisen opettelemisen aikana, siihen liittyvät toimet on suoritettava sängyllä tai muulla pehmeällä alustalla toisen aikuisen avustuksella. Aina kun mahdollista, laita kantoreppu päälle ja ota se pois lapselle turvallisen alustan läheisyydessä ja turvallisessa paikassa.

Erityistä varovaisuutta on noudatettava, kun lasta kuljetetaan selässä.
Kantoreppua ei saa käyttää henkilö, jolla on tuotteen turvalliseen käyttöön haitallisesti vaikuttavia terveysongelmia. Jos käyttäjälle ilmaantuu olkapää-, selkä- tai niskavaivoja, hänen on lopetettava kantorepun käyttö ja käännyttävä lääkärin puoleen.

3. IKÄ JA KEHITYSVAIHEET – YLEISIÄ SUUNTAVIIVOJA

HUOMIO! Lapsen enimmäispaino on 20 kg, asennosta riippumatta.

HUOMIO! Koskee kaikkia käyttöasentoja: Kun laitat tuotteen päälle, pidä lasta aina yhdellä kädellä kiinni, äläkä päästä irti, ennen kuin kaikki hihnat ja turvalaitteet on kiinnitetty.

A. Kantaminen edestäpäin kasvot sisäänpäin käännettyinä

Lapsen vähimmäisikä 4 kuukautta
Lapsen vähimmäispaino 5,5 kg

Tässä asennossa etupaneelin on oltava leveä – etupaneelin leveyden säätöpainike (7) kiinnitetty vyötärövyöhön.

1. Kiinnitä lantiovyö (6). Estä lantiovyön lukon avautuminen kaksinkertaisella turvapainikkeella (10). Säädä vyötärövyö vyötärölle sopivaksi (kuva 2a). Kantorepun etupaneelin pitäisi olla keskellä edessäsi.
   Tärkeää: varmista, että lantiovyö on kiinnitetty oikein ennen seuraavaa vaihetta!
2. Ota lapsi syliin ja pidä häntä itseäsi vasten niin, että hän kietoo jalkansa ympärillesi (kuva 2c).
3. Pidä lasta koko ajan kiinni ja aseta toinen olkahihna käsivarren ja olkapään yli (kuvat 2d ja 2e). Vedä kantopaneeli lapsen selän yli. Toista tämä toisella kädellä (kuva 2f).
   HUOMIO! Pidä lapsesta koko ajan kiinni.
4. Vie molemmat kädet selkään, kiinnitä olkahihnan yhdyssolki (9) ja säädä se sopivaksi (kuva 2g).
5. Säädä olkahihnat olkahihnojen säätösoljen (2) avulla. Lapsi on kiedottava tiukasti ja hihnat kiristettävä niin, etteivät ne paina lapsen kehoa liikaa (kuva 2h).

B. Pukeutuminen edestä kasvot ulospäin

Lapsen vähimmäisikä 6 kuukautta
Lapsen vähimmäispaino 7,8 kg

Tämä asento on tarkoitettu vain lapsille, jotka pystyvät pitämään päänsä pystyssä. Tässä asennossa tuotetta voidaan käyttää kahdessa etupaneelin leveyttä kuvaavassa kokoonpanossa:

- Leveä asento – etupaneelin leveyden säätöpainike (7) kiinnitetty vyötärövyöhön.
- Kapea-asento – etupaneelin leveyden säätöpainike (7) on kiinnitetty kannattimen etuosaan.

1. Säädä etupaneelin leveyttä niin, että lapsi istuu istuimessa mukavasti (kapea asento pienemmille lapsille, leveä isommille lapsille)

2. Kiinnitä lantiovyö (6). Estä lantiovyön lukon avautuminen kaksinkertaisella turvapainikkeella (10). Säädä vyötärövyö vyötärölle sopivaksi (kuva 2a). Kantolaitteen etupaneelin on oltava keskellä edessäsi (kuva 3a).
Tärkeää: varmista, että lantiovyö on kiinnitetty oikein ennen seuraavaa vaihetta!

3. Ota lapsi syliisi ja pidä hänen rintaansa vakaasti kiinni, laita sitten hänen jalkansa kantokopan väliin (kuva 3b)

4. Nosta kantokopan paneelia ja peitä lapsi sillä pitäessäsi hänestä tukevasti kiinni.

5. Laita kätesi olkahihnojen läpi (kuvat 3c ja 3d).
HUOMIO! Pidä lapsesta koko ajan kiinni.

6. Vie molemmat kädet selkään, kiinnitä olkahihnoja yhdistävä solki (9) ja säädä se sopivaksi (kuva 3e).

7. Säädä olkahihnat olkahihnojen säätösoljen (2) avulla. Lapsi on kiedottava tiukasti ja hihnat kiristettävä niin, että ne eivät rajoita lapsen kehoa liikaa.

C. Kantaminen selässä kasvot sisäänpäin

Lapsen vähimmäisikä 6 kuukautta
Lapsen vähimmäispaino 7,8 kg

Tämä asento on tarkoitettu vain lapsille, jotka pystyvät istumaan pystyasennossa (nojautumatta eteenpäin tai taaksepäin).
Tässä asennossa etupaneelin on oltava leveä – etupaneelin leveyden säätöpainike (7) kiinnitetty vyötärövyöhön.
Huomio! Turvallisuuden lisäämiseksi pyydä toista henkilöä auttamaan sinua, jos haluat asettaa lapsesi tähän asentoon!

1. Kiinnitä lantiovyö (6). Estä lantiovyön lukon avautuminen kaksinkertaisella turvapainikkeella (10). Säädä vyötärövyö vyötärölle sopivaksi (kuva 4a). Kantolaitteen etupaneelin pitäisi olla keskellä takanasi.

Tärkeää: varmista, että lantiovyö on kiinnitetty oikein ennen seuraavaa vaihetta!

2. Nojaa eteenpäin ja pyydä kumppaniasi asettamaan vauva varovasti selkääsi. **HUOMIO! Lasta on pidettävä kiinni, kunnes kantoreppu on täysin kiinnitetty.**
3. Vauvan jalkojen tulisi kiertyä hoitajan vyötärön ympärille (kuva 4b).
4. Pyydä kumppaniasi ottamaan kantokopan yksi osa ja peittämään sillä vauvan selkä (pidä samalla vauvaa kiinni ja estä häntä putoamasta ulos toisella kädellä, kuva 4c).
5. Pujota vasen ja oikea käsivarsi parisi avulla olkahihnojen läpi (kuva 4d).
6. Kytke olkahihnat (kuva 4e) ja säädä ne (4).
7. Säädä olkahihnat olkahihnojen säätösoljen (2) avulla. Lapsi on kiedottava tiukasti ja hihnat kiristettävä niin, että ne eivät rajoita lapsen kehoa liikaa.

Tarkkaile jatkuvasti, että lapsi on mukavassa asennossa ja että hänen hengityksensä ei ole estynyt.

4. Lisäosat

A. Huppu

HUOMIO! Kun käytät huppua, varmista, että se EI peitä lapsen kasvoja kokonaan. Tarkista lapsesi säännöllisesti. Varmista, että aukko sallii riittävän ilmavirran.
Tuotteessa on huppu, joka suojaa lapsen päätä (esim. unen aikana, tuulelta tai auringolta). Jos haluat käyttää sitä, vedä suojus ulos kankaassa olevasta reiästä (4) ja aseta sen molemmat koukut olkahihnan sille varattuun kohtaan (merkitty 3 kuvassa 1). Huppu ei saa peittää lapsen kasvoja, vaan sitä saa käyttää vain siten, että se suojaa takaraivoa.

B. Vyönsuojat (tyynyt)

Tuote on varustettu puuvillavyöllä, joka on kiinnitetty painonapeilla. Ne suojaavat olkahihnoja lialta ja vauvan syljeltä. Puuvillatyynyt ovat helposti irrotettavissa ja pestävissä.
Kiinnitä ne olkahihnojen alaosaan (lapsen pään ympärille). Kiinnikkeiden on oltava olkahihnojen ulkopuolella, jotta ne eivät ärsytä vauvan ihoa.

5. Puhdistus ja huolto

Tarkista tuote säännöllisesti mahdollisten vaurioiden tai repeämien varalta. Älä tee

korjauksia itse; jos havaitset poikkeaman, ota yhteys valmistajan valtuuttamaan huoltokeskukseen. Tuote on pestävä käsin enintään 30 asteen lämpötilassa.

Kuvitukset on tarkoitettu vain tiedoksi. Tuotteiden todellinen ulkonäkö voi poiketa kuvissa esitetystä.

Caro cliente!
Se tiver quaisquer comentários ou perguntas sobre o produto adquirido, contacte-nos: **help@lionelo.com**

O produto está em conformidade com a norma CEN TR 16512:2015.

Fabricante:
BrandLine Group Sp. z o. o.
A. Kręglewskiego 1, 61-248 Poznań, Polónia

1. Aplicação

IMPORTANTE! GUARDAR PARA UTILIZAÇÃO FUTURA

Ler as instruções do produto antes da primeira utilização.
ADVERTÊNCIAS:

- Esteja sempre atento ao seu filho e certifique-se de que a sua boca ou nariz não estão tapados com nada.
- Se o bebé for prematuro, tiver peso a menos à nascença ou sofrer de qualquer problema de saúde, consulte o seu médico antes de utilizar o produto.
- Certifique-se de que o queixo do seu filho não fica sobre o peito, uma vez que isso pode dificultar-lhe a respiração e provocar asfixia.
- Para minimizar o risco de queda, certifique-se de que o bebé está corretamente posicionado no porta-bebés.

- O produto foi concebido para crianças a partir dos 4 meses de idade e até um peso de 20 kg.
- Só pode haver uma criança no porta-bebés.
- Ao transportar o bebé no porta-bebés, tenha em atenção os riscos presentes no ambiente doméstico, por exemplo, fontes de calor (ferro de engomar, bebidas quentes).
- Os movimentos do prestador de cuidados, em combinação com os movimentos da criança, podem afetar a estabilidade da utilização.
- É necessário ter cuidado ao inclinar-se para a frente ou para o lado.
- O produto não deve ser utilizado durante atividades desportivas (por exemplo, corrida, ciclismo, natação).
- Tenha em atenção que quanto mais ativo for o seu filho, maior é o risco de quedas
- Verifique regularmente o produto quanto a danos ou desgaste. Contacte o centro de assistência autorizado do fabricante se detetar alguma anomalia no produto.
- Quando não estiver a utilizar o produto, guarde-o fora do alcance das crianças.
- Se o bebé não conseguir manter a cabeça totalmente levantada, ajuste o porta-bebés por forma a que a cabeça dele seja segurada pelo painel superior do porta-bebés, e coloque o resguardo como medida de segurança adicional.

2. Descrição do produto (fig. 1)

1. Alças de ombro
2. Fivela de ajuste da alça de ombro
3. Clipe do resguardo
4. Painel superior
5. Cobertura
6. Cintos de anca
7. Botão de ajuste da largura do painel frontal
8. Fivela ajustável do cinto da anca
9. Fivela ajustável para a alça de ombro
10. Botão para proteção da fivela dupla contra desprendimento
11. Alça de ligação ajustável da alça de ombro

O queixo da criança nunca deve ficar apoiado no peito do prestador de cuidados, pois isso provoca uma obstrução parcial das vias respiratórias da criança. A pessoa que utiliza o porta-bebés deve estar sempre atenta às vias respiratórias do bebé, para garantir que estas estão desobstruídas e que o bebé respira corretamente.

Coloque corretamente o bebé no porta-bebés, prestando atenção ao posicionamento correto das pernas. Verifique regularmente a posição do bebé, para se certificar de que está correta – no meio do porta-bebés, com as pernas bem abertas e a cabeça direita, sem cair para baixo ou para os lados. Deve observar regularmente as mãos, os pés e as pernas do bebé, para se certificar de que não são estão a ser apertados pelo porta-bebés.

Para evitar que a criança se magoe ao aprender a colocá-la no porta-bebés, as atividades associadas devem ser realizadas numa cama ou noutra superfície macia, com a ajuda de outro adulto. Sempre que possível, coloque e retire o porta-bebés perto de uma superfície segura para a criança e num local seguro.

Devem ser tomadas precauções especiais quando se transporta uma criança às costas.
O transportador não deve ser utilizado por uma pessoa com problemas de saúde que possam afetar negativamente a utilização segura do produto. Se o utilizador desenvolver problemas nos ombros, costas ou pescoço, deve deixar de utilizar o porta-bebés e procurar aconselhamento médico.

3. IDADE E FASES DE DESENVOLVIMENTO – ORIENTAÇÕES GERAIS

ATENÇÃO! O peso máximo da criança é de 20 kg e é aplicável a todas as posições.
ATENÇÃO! Aplica-se a todas as posições de utilização: Ao colocar o produto, segure sempre a criança com uma mão e não a largue até todos os cintos e mecanismos de retenção estarem apertados.

A. Transporte na frente com o rosto virado para dentro

Idade mínima da criança: 4 meses
Peso da criança: no mínimo 5,5 kg

Nesta posição, o painel frontal deve ser largo – botão de ajuste da largura do painel frontal (7) preso ao cinto da anca.

1. Aperte o cinto da anca (6). Utilize o botão duplo de segurança (10) para impedir que a fivela do cinto da anca de segurança seja aberta. Ajuste o cinto da anca (fig. 2a). O painel frontal do porta-bebés deve estar localizado centralmente à sua frente.
   Importante: certifique-se de que o cinto da anca está corretamente apertado antes de dar o passo seguinte!
2. Pegue no bebé nos braços e segure-o de frente para si, por forma a que ele ponha as pernas à sua volta (Fig. 2c).
3. Segurando sempre a criança, coloque uma alça de ombro sobre o braço e o ombro (fig. 2d e 2e). Puxe o painel de transporte sobre as costas da criança. Repita a operação com o outro braço (fig. 2f).
   ATENÇÃO! Segure a criança durante todo o tempo.
4. Leve as duas mãos às costas, aperte a fivela que liga as alças dos ombros (9) e ajuste à medida (fig. 2g).
5. Ajuste as alças dos ombros com a fivela de ajuste da alça de ombro (2). A criança deve ser bem agasalhada e os cintos devem ser apertados por forma a não restringirem demasiado o corpo da criança (Figura 2h).

B. Transporte na frente com o rosto virado para fora

Idade mínima da criança: 6 meses
Peso da criança: no mínimo 7,8 kg

Esta posição é apenas para crianças que sejam capazes de manter a cabeça direita. Nesta posição, o produto pode ser utilizado em duas configurações de largura do painel frontal:

- Posição larga - botão de ajuste da largura do painel frontal (7) fixado ao cinto da anca.
- Posição estreita - botão de ajuste da largura do painel frontal (7) encaixado na parte da frente do suporte.

1. Ajuste a largura do painel frontal para que a criança se sente confortavelmente no assento (posição estreita para crianças mais pequenas, larga para crianças maiores)

2. Aperte o cinto da anca (6). Utilize o botão duplo de segurança (10) para impedir que a fivela do cinto da anca de segurança seja aberta. Ajuste o cinto da anca (fig. 2a). O painel frontal do porta-bebés deve estar localizado centralmente à sua frente (fig. 3a).
   Importante: certifique-se de que o cinto da anca está corretamente apertado antes de dar o passo seguinte!
3. Pegue no bebé nos braços e segure-lhe o peito com firmeza, depois coloque as pernas dele entre o porta-bebés (fig. 3b)
4. Enquanto segura firmemente o seu bebé, levante o painel do porta-bebés e cubra-o com ele.
5. Passe as mãos pelas alças dos ombros (Figuras 3c e 3d).

ATENÇÃO! Segure a criança durante todo o tempo.

6. Leve as duas mãos às costas, aperte a fivela que liga as alças dos ombros (9) e ajuste à medida (fig. 3e).
7. Ajuste as alças dos ombros com a fivela de ajuste da alça de ombro (2). A criança deve ser bem agasalhada e os cintos devem ser apertadas de modo a não restringirem demasiado o corpo da criança.

C. Transporte nas costas com o rosto virado para dentro

Idade mínima da criança: 6 meses
Peso da criança: no mínimo 7,8 kg

Esta posição destina-se apenas a crianças que consigam sentar-se sozinhas (sem se inclinarem para a frente ou para trás).
Nesta posição, o painel frontal deve ser largo – botão de ajuste da largura do painel frontal (7) preso ao cinto da anca.

Atenção! Para maior segurança, se quiser colocar o bebé nesta posição, peça ajuda a outra pessoa!

1. Aperte o cinto da anca (6). Utilize o botão duplo de segurança (10) para impedir que a fivela do cinto da anca de segurança seja aberta. Ajuste o cinto da anca (fig. 4a). O painel frontal do porta-bebés deve estar localizado centralmente atrás de si.
   Importante: certifique-se de que o cinto da anca está corretamente apertado antes de dar o passo seguinte!

2. Incline-se para a frente e peça a alguém que coloque cuidadosamente o bebé nas suas costas.
   ATENÇÃO! A criança deve ser segurada até que o porta-bebés esteja completamente apertado.
3. As pernas do bebé devem envolver a anca da pessoa que o transporta (Figura 4b).
4. Peça à pessoa que está a auxiliar o processo que pegue num painel do porta-bebés e que cubra as costas do bebé com ele (segurando o bebé com a outra mão, para evitar que caia, figura 4c).
5. Com a ajuda da outra pessoa, passe o braço esquerdo e o braço direito pelas alças dos ombros (Fig. 4d).
6. Una as alças dos ombros (fig. 4e) e ajuste-as (4).
7. Ajuste as alças dos ombros com a fivela de ajuste da alça de ombro (2). A criança deve ser bem agasalhada e os cintos devem ser apertadas de modo a não restringirem demasiado o corpo da criança.

Esteja sempre atento ao bebé, para se certificar de que ele está numa posição confortável e de que a sua respiração não está obstruída.

4. Extras

A. Resguardo

ATENÇÃO! Quando utilizar o resguardo, certifique-se de que este NÃO cobre completamente o rosto do bebé. Verifique regularmente o seu filho. Certifique-se de que a abertura permite um fluxo de ar suficiente.

O produto está equipado com um resguardo que protege a cabeça do bebé (por exemplo, durante o sono, do vento ou do sol). Para o utilizar, puxe-o para fora do orifício no tecido (4) e coloque os dois ganchos no local designado na alça do ombro (marcado com 3 na Figura 1). O resguardo não deve cobrir o rosto da criança; só deve ser utilizada por forma a proteger a parte de trás da cabeça.

B. Protetores dos cintos (almofadas)

O produto está equipado com protetores de algodão para os cintos, fixados com botões de pressão. Estes protegem as alças da sujidade e da saliva do bebé. Os protetores de algodão podem ser facilmente removidos e lavados.

Fixe-os na parte inferior das alças dos ombros (à volta da cabeça da criança). Os fechos devem ficar do lado de fora das alças, para não irritar a pele do bebé.

5. Limpeza e manutenção

Verifique regularmente se o produto apresenta danos ou rasgos. Não faça reparações por conta própria; se detetar uma anomalia, contacte um centro de assistência autorizado do fabricante. O produto deve ser lavado à mão a uma temperatura máxima de 30 graus Celsius.

Ilustrações fornecidas apenas para fins informativos. O aspeto real dos produtos pode diferir das imagens.

Αγαπητέ Πελάτη!
Εάν έχετε οποιαδήποτε σχόλια ή ερωτήσεις σχετικά με το προϊόν που αγοράσατε, παρακαλούμε επικοινωνήστε μαζί μας: **help@lionelo.com**

Το προϊόν συμμορφώνεται με το πρότυπο CEN TR 16512:2015.

Κατασκευαστής:
BrandLine Group Sp. z o. o.
A. Kręglewskiego 1, 61-248 Poznań, Πολωνία

1. Εφαρμογή

ΣΗΜΑΝΤΙΚΟ! ΦΥΛΑΞΤΕ ΓΙΑ ΜΕΛΛΟΝΤΙΚΗ ΧΡΗΣΗ

Πριν από την πρώτη χρήση διαβάστε τις οδηγίες χρήσης του προϊόντος.
ΠΡΟΕΙΔΟΠΟΙΗΣΕΙΣ:

- Παρακολουθείτε συνεχώς το παιδί σας και βεβαιωθείτε ότι το στόμα ή η μύτη του δεν είναι καλυμμένα.
- Εάν το μωρό σας είναι πρόωρο, ήταν λιποβαρές κατά τη γέννηση ή έχει οποιαδήποτε ιατρική πάθηση - συμβουλευτείτε το γιατρό σας πριν χρησιμοποιήσετε αυτό το προϊόν.

- Βεβαιωθείτε ότι το πηγούνι του μωρού σας δεν ακουμπάει στο στήθος του, καθώς αυτό μπορεί να δυσχεράνει την αναπνοή του και να οδηγήσει σε ασφυξία.
- Για να ελαχιστοποιήσετε τον κίνδυνο πτώσης, βεβαιωθείτε ότι το μωρό σας είναι σωστά τοποθετημένο στο μεταφορέα.
- Το προϊόν αυτό είναι κατάλληλο για παιδιά ηλικίας από 4 μηνών και μέχρι να φτάσουν τα 20 κιλά βάρους.
- Ο μεταφορέας προορίζεται για χρήση από ένα μόνο παιδί κάθε φορά.
- Να έχετε επίγνωση των κινδύνων που υπάρχουν στο οικιακό περιβάλλον όταν μεταφέρετε το παιδί στο μεταφορές, π.χ. πηγές θερμότητας (σίδερο, ζεστά ροφήματα).
- Οι κινήσεις του ατόμου που μεταφέρει το παιδί σε συνδυασμό με τις κινήσεις του παιδιού ενδέχεται να επηρεάσουν τη σταθερότητα κατά τη χρήση.
- Να είστε προσεκτικοί όταν γέρνετε προς τα εμπρός ή στο πλάι.
- Το προϊόν δεν πρέπει να χρησιμοποιείται κατά τη διάρκεια αθλητικών δραστηριοτήτων (π.χ. τρέξιμο, ποδηλασία, κολύμπι).
- Λάβετε υπόψη ότι όσο αυξάνεται η κινητικότητα του παιδιού, τόσο αυξάνεται και ο κίνδυνος πτώσης.
- Ελέγχετε τακτικά το προϊόν για ζημιές ή φθορές. Επικοινωνήστε με το εξουσιοδοτημένο τμήμα σέρβις του κατασκευαστή, εάν διαπιστώσετε οποιαδήποτε ανωμαλία στο προϊόν.
- Όταν δεν χρησιμοποιείτε τον μεταφορέα, φυλάξτε τον μακριά από παιδιά.
- Όταν το παιδί σας δεν είναι ακόμη σε θέση να κρατήσει μόνο του το κεφάλι όρθιο, ρυθμίστε τον μεταφορέα έτσι ώστε το κεφάλι του παιδιού να συγκρατείται από το επάνω μέρος του μεταφορέα και κουμπώστε την κουκούλα ως ένα επιπλέον μέτρο ασφαλείας.

2. Περιγραφή προϊόντος (εικ. 1)

1. Ζώνη ώμων
2. Πόρπη ρύθμισης ζώνης ώμων.
3. Κλιπ κουκούλας
4. Επάνω πάνελ
5. Κουκούλα
6. Ζώνη γοφών
7. Κουμπί ρύθμισης πλάτους μπροστινού πάνελ

8. Ρυθμιζόμενη πόρπη ζώνης γοφών
9. Ρυθμιζόμενη πόρπη σύνδεσης των ζωνών ώμου
10. Πλήκτρο διπλής ασφάλισης της πόρπης έναντι ξεκουμπώματος
11. Ρυθμιζόμενος ιμάντας σύνδεσης των ζωνών ώμου

Το πηγούνι του παιδιού δεν πρέπει ποτέ να ακουμπά στο στήθος του γονέα, καθώς αυτό προκαλεί μερικό κλείσιμο των αναπνευστικών οδών του παιδιού. Το άτομο που χρησιμοποιεί τον μεταφορέα πρέπει να αγρυπνεί συνεχώς ώστε οι αναπνευστικές οδοί του παιδιού να είναι ελεύθερες και ότι το παιδί αναπνέει σωστά.

Τοποθετήστε το παιδί σωστά στον μεταφορέα, δίνοντας βάση στη σωστή τοποθέτηση των ποδιών του μωρού. Ελέγχετε τακτικά τη θέση του παιδιού για να βεβαιωθείτε ότι είναι σωστή - στο κέντρο του μεταφορέα, με τα πόδια ανοιχτά και το κεφάλι ίσιο χωρίς να γέρνει προς τα κάτω ή στα πλάγια. Παρατηρήστε τακτικά τα χέρια, τα πόδια και τα πέλματα του μωρού σας για να βεβαιωθείτε ότι δεν σφίγγονται από τον μεταφορέα.

Για να αποφύγετε τον τραυματισμό του παιδιού κατά την εκμάθηση του τρόπου τοποθέτησής του στον μεταφορέα, οι σχετικές δραστηριότητες θα πρέπει να πραγματοποιούνται σε ένα κρεβάτι ή σε άλλη μαλακή επιφάνεια με τη βοήθεια ενός ακόμη ενήλικα. Όποτε είναι δυνατόν, τοποθετείτε και βγάζετε τον μεταφορέα κοντά σε μια ασφαλή για το παιδί επιφάνεια και σε ένα ασφαλές σημείο.

Να είστε ιδιαίτερα προσεκτικοί όταν μεταφέρετε το παιδί στην πλάτη σας.
Ο μεταφορέας δεν πρέπει να χρησιμοποιείται από άτομο με προβλήματα υγείας που θα μπορούσαν να επηρεάσουν αρνητικά την ασφαλή χρήση του προϊόντος. Εάν το άτομο που χρησιμοποιεί τον μεταφορέα εμφανίσει προβλήματα στους ώμους, την πλάτη ή τον αυχένα, θα πρέπει να σταματήσει να τον χρησιμοποιεί και να αναζητήσει ιατρική συμβουλή.

3. ΗΛΙΚΙΑ ΚΑΙ ΑΝΑΠΤΥΞΙΑΚΑ ΣΤΑΔΙΑ - ΓΕΝΙΚΕΣ ΚΑΤΕΥΘΥΝΤΗΡΙΕΣ ΓΡΑΜΜΕΣ

ΠΡΟΣΟΧΗ! Το μέγιστο βάρος του παιδιού είναι 20 κιλά και ισχύει για όλες τις θέσεις.

ΠΡΟΣΟΧΗ! Ισχύει για όλες τις θέσεις τοποθέτησης: Κατά την τοποθέτηση του προϊόντος, κρατάτε πάντα το παιδί με το ένα χέρι και μην το αφήνετε μέχρι να κουμπωθούν όλες οι ζώνες και τα συστήματα ασφαλείας.

A. Μεταφορά από μπροστά με το πρόσωπο προς τα μέσα

Ελάχιστη ηλικία του παιδιού 4 μήνες
Ελάχιστο βάρος του παιδιού 5,5 κιλά

Σε αυτή τη θέση, το μπροστινό πάνελ πρέπει να είναι φαρδύ - το κουμπί ρύθμισης του πλάτους του εμπρόσθιου πάνελ (7) κουμπωμένο στη ζώνη γοφών.

1. Κουμπώστε τη ζώνη γοφών (6). Μπλοκάρετε το ακούσιο ξεκούμπωμα της ζώνης γοφών χρησιμοποιώντας το πλήκτρο διπλής ασφαλείας (10). Ρυθμίστε τη ζώνη γοφών ώστε να ταιριάζει στη μέση σας (εικ. 2a). Το μπροστινό πάνελ του μεταφορέα θα πρέπει να είναι τοποθετημένο κεντρικά μπροστά σας.
   Σημαντικό: πριν προχωρήσετε στο επόμενο βήμα βεβαιωθείτε ότι η ζώνη γοφών είναι σωστά τοποθετημένη!
2. Πάρτε το μωρό στα χέρια και αγκαλιάστε το από μπροστά, έτσι ώστε να τυλίξει τα πόδια του γύρω σας (εικόνα 2c).
3. Κρατώντας συνεχώς το μωρό, φορέστε τον ένα ιμάντα ώμου περνώντας το χέρι και τον ώμο (εικ. 2d και 2e). Τραβήξτε το πάνελ του μεταφορέα πάνω από την πλάτη του παιδιού. Επαναλάβετε με το άλλο χέρι (εικ. 2f).
   ΠΡΟΣΟΧΗ! Κρατάτε συνεχώς προσεκτικά το παιδί.
4. Περάστε και τα δύο χέρια πίσω, κουμπώστε την πόρπη που συνδέει τους ιμάντες ώμων (9) και ρυθμίστε το μήκος τους ώστε για να ταιριάζει στο ανάστημά σας (εικ. 2g).
5. Ρυθμίστε τους ιμάντες ώμων χρησιμοποιώντας την πόρπη ρύθμισης των ιμάντων ώμων (2). Το παιδί πρέπει να εφάπτεται καλά και οι ζώνες να είναι σφιγμένες έτσι ώστε να μην προκαλούν δυσφορία στο κορμί του παιδιού (εικ. 2h).

B. Μεταφορά από μπροστά με το πρόσωπο προς τα έξω

Ηλικία του παιδιού τουλάχιστον 6 μηνών
Βάρος του παιδιού τουλάχιστον 7,8 κιλά

Η θέση αυτή προορίζεται μόνο για παιδιά που μπορούν να κρατήσουν το κεφάλι τους σε όρθια θέση.
Σε αυτή τη θέση το προϊόν μπορεί να χρησιμοποιηθεί σε δύο διαμορφώσεις πλάτους του εμπρόσθιου πάνελ:

- Πλατιά θέση - κουμπί ρύθμισης του πλάτους του μπροστινού πάνελ (7) κουμπωμένο στη ζώνη γοφών.
- Στενή θέση - κουμπί ρύθμισης του πλάτους του μπροστινού πάνελ (7) κουμπωμένο στο μπροστινό μέρος του μεταφορέα.

1. Ρυθμίστε το πλάτος του μπροστινού πάνελ έτσι ώστε το παιδί να κάθεται άνετα στο κάθισμα (η στενή θέση για τα μικρότερα παιδιά, η πλατιά θέση για τα μεγαλύτερα)

2. Κουμπώστε τη ζώνη γοφών (6). Μπλοκάρετε το ακούσιο ξεκούμπωμα της ζώνης γοφών χρησιμοποιώντας το πλήκτρο διπλής ασφαλείας (10). Ρυθμίστε τη ζώνη γοφών ώστε να ταιριάζει στη μέση σας (εικ. 2a). Το μπροστινό πάνελ του μεταφορέα θα πρέπει να είναι τοποθετημένο κεντρικά μπροστά σας (εικ. 3a).
Σημαντικό: πριν προχωρήσετε στο επόμενο βήμα βεβαιωθείτε ότι η ζώνη γοφών είναι σωστά τοποθετημένη!

3. Πάρτε το παιδί στα χέρια και κρατήστε σταθερά το στήθος του, στη συνέχεια βάλτε τα πόδια του ανάμεσα στον μεταφορέα (εικ. 3b).

4. Κρατώντας συνεχώς το παιδί με ασφάλεια, ανασηκώστε το πάνελ του μεταφορέα και καλύψτε το μωρό σας με αυτό.

5. Περάστε τα χέρια σας μέσα από τις ζώνες ώμων (εικ. 3c και 3d).
ΠΡΟΣΟΧΗ! Κρατάτε συνεχώς προσεκτικά το παιδί.

6. Περάστε και τα δύο χέρια πίσω, κουμπώστε την πόρπη που συνδέει τους ιμάντες ώμων (9) και ρυθμίστε το μήκος τους ώστε για να ταιριάζει στο ανάστημά σας (εικ. 3e).

7. Ρυθμίστε τους ιμάντες ώμων χρησιμοποιώντας την πόρπη ρύθμισης των ιμάντων ώμων (2). Το παιδί πρέπει να εφάπτεται καλά και οι ζώνες να είναι σφιγμένες έτσι ώστε να μην προκαλούν δυσφορία στο κορμί του παιδιού.

C. Μεταφορά στην πλάτη με το πρόσωπο προς τα μέσα

Ηλικία του παιδιού τουλάχιστον 6 μηνών
Βάρος του παιδιού τουλάχιστον 7,8 κιλά

Η θέση αυτή προορίζεται αποκλειστικά για παιδιά που μπορούν να καθίσουν μόνα τους κάθετα (χωρίς να γέρνουν προς τα εμπρός ή προς τα πίσω).
Σε αυτή τη θέση, το μπροστινό πάνελ πρέπει να είναι φαρδύ - το κουμπί ρύθμισης του πλάτους του εμπρόσθιου πάνελ (7) κουμπωμένο στη ζώνη γοφών.

Προσοχή! Για μεγαλύτερη ασφάλεια, αν θέλετε να τοποθετήσετε το μωρό σας σε αυτή τη θέση, ζητήστε από ένα άλλο άτομο να σας βοηθήσει!

1. Κουμπώστε τη ζώνη γοφών (6). Μπλοκάρετε το ακούσιο ξεκούμπωμα της ζώνης γοφών χρησιμοποιώντας το πλήκτρο διπλής ασφαλείας (10). Ρυθμίστε τη ζώνη γοφών ώστε να ταιριάζει στη μέση σας (εικ. 4a). Το μπροστινό πάνελ του μεταφορέα θα πρέπει να είναι τοποθετημένο κεντρικά μπροστά σας.

   Σημαντικό: πριν προχωρήσετε στο επόμενο βήμα βεβαιωθείτε ότι η ζώνη γοφών είναι σωστά τοποθετημένη!
2. Σκύψτε προς τα εμπρός, ζητήστε από τον σύντροφό σας να τοποθετήσει απαλά το μωρό στην πλάτη σας.

   ΠΡΟΣΟΧΗ! Το παιδί πρέπει να κρατείται μέχρι να κουμπωθεί πλήρως ο μεταφορέας.
3. Τα πόδια του παιδιού θα πρέπει να αγκαλιάζουν τη μέση του γονέα (εικ. 4b).
4. Ζητήστε από τον σύντροφό σας να ανασηκώσει το πάνελ του μεταφορέα και να καλύψει με αυτό την πλάτη του παιδιού (κρατώντας ταυτόχρονα το παιδί και εμποδίζοντάς το με το άλλο χέρι να πέσει έξω, εικ. 4c).
5. Με τη βοήθεια του συντρόφου σας, περάστε το αριστερό και το δεξί σας χέρι μέσα από τις ζώνες ώμων (εικ. 4d).
6. Συνδέστε τις ζώνες ώμων (εικ. 4e) και ρυθμίστε τες (4).
7. Ρυθμίστε τους ιμάντες ώμων χρησιμοποιώντας την πόρπη ρύθμισης των ιμάντων ώμων (2). Το παιδί πρέπει να εφάπτεται καλά και οι ζώνες να είναι σφιγμένες έτσι ώστε να μην προκαλούν δυσφορία στο κορμί του παιδιού.

Παρακολουθείτε συνεχώς το παιδί σας για να βεβαιωθείτε ότι βρίσκεται σε άνετη θέση και ότι δεν εμποδίζεται η αναπνοή του.

4. Πρόσθετα

Α. Κουκούλα

ΠΡΟΣΟΧΗ! Εάν χρησιμοποιείτε την κουκούλα, βεβαιωθείτε ότι ΔΕΝ καλύπτει πλήρως το πρόσωπο του παιδιού. Ελέγχετε τακτικά το παιδί. Βεβαιωθείτε ότι το άνοιγμα επιτρέπει επαρκή ροή του αέρα.

Το προϊόν είναι εξοπλισμένο με κουκούλα για την προστασία του κεφαλιού του μωρού (π.χ. όταν κοιμάται, από τον άνεμο ή τον ήλιο). Για να τη χρησιμοποιήσετε, τραβήξτε την κουκούλα από το άνοιγμα του υφάσματος (4) και τοποθετήστε τα δυο της άγκιστρα στο ειδικό σημείο που υπάρχει στις ζώνες ώμων (σημειώνεται με τον αριθ. στην εικ. 1). Η κουκούλα δεν επιτρέπεται να καλύπτει το πρόσωπο του παιδιού, πρέπει να χρησιμοποιείται μόνο με τέτοιο τρόπο ώστε να προστατεύει το πίσω μέρος του κεφαλιού.

Β. Προστατευτικά ζώνης (μαξιλαράκια)

Το προϊόν είναι εξοπλισμένο με βαμβακερά προστατευτικά ζώνης που στερεώνονται με πιεστικά καρφάκια. Αυτά προστατεύουν τις ζώνες ώμων από τη ρύπανση και το σάλιο του παιδιού. Τα βαμβακερά προστατευτικά μπορούν να αφαιρεθούν και να πλυθούν εύκολα.

Τα στερεώνετε στο κάτω μέρος των ζωνών ώμου (στην περιοχή γύρω από το κεφάλι του παιδιού). Τα καρφάκια πρέπει να βρίσκονται από την έξω πλευρά των ζωνών ώμου, ώστε να μην ερεθίζεται το δέρμα του μωρού.

5. Καθαρισμός και συντήρηση

Ελέγχετε τακτικά το προϊόν για τυχόν φθορές ή σκισίματα. Μην εκτελείτε επισκευές μόνοι σας, εάν εντοπίσετε κάποια ανωμαλία επικοινωνήστε με ένα εξουσιοδοτημένο κέντρο σέρβις του κατασκευαστή. Το προϊόν πρέπει να πλένεται στο χέρι σε μέγιστη θερμοκρασία 30 βαθμών Κελσίου.

Οι απεικονίσεις παρέχονται μόνο για ενημερωτικούς σκοπούς. Η πραγματική εμφάνιση των προϊόντων ενδέχεται να διαφέρει από τις απεικονίσεις.

EE

Lugupeetud kliendid!

Kui teil on ostetud toote kohta mis tahes märkusi või küsimusi, võtke meiega ühendust: **help@lionelo.com**

Toode vastab CEN TR 16512:2015 nõuetele.

Tootja:
BrandLine Group Sp. z o. o.
A. Kręglewskiego 1, 61-248 Poznań, Poola

1. Rakendus

TÄHTIS! SÄILITADA EDASPIDISEKS KASUTAMISEKS

Enne esimest kasutamist lugege toote kasutusjuhendit.

HOIATUSED:

- Jälgige pidevalt last ja veenduge, et tema suu või nina ei ole millegagi kaetud.
- Kui laps on enneaegne, oli sünni ajal alakaaluline või kannatab mõne haigusseisundi all - pidage enne toote kasutamist nõu oma arstiga.
- Veenduge, et lapse lõug ei asetuks rinnale, sest see võib raskendada tema hingamist ja põhjustada lämbumist.
- Kukkumisohu vältimiseks veenduge, et laps on kandekotti õigesti paigutatud.
- Toode on mõeldud lastele alates 4 kuu vanusest ja kuni 20 kg kaaluni.
- Kandekotis võib olla ainult üks laps.
- Last kandes olge teadlik koduses keskkonnas esinevatest ohtudest, nt soojusallikatest (raud, kuum jook).
- Lapsehooldaja liigutused koos lapse enda liigutustega võivad mõjutada kasutamise stabiilsust.
- Ettevaatlik tuleb olla ettepoole või küljele kallutamisel.
- Toodet ei tohi kasutada sportimise ajal (nt joostes, jalgrattaga sõites, ujudes).
- Arvestage sellega, et kui lapse aktiivsus suureneb, kasvab ka kukkumisoht.
- Kontrollige toodet regulaarselt kahjustuste või kulumise suhtes. Võtke ühendust tootja volitatud teeninduskeskusega, kui avastate tootes mistahes kõrvalekaldeid.
- Kui kandjat ei kasutata, hoidke see lastele kättesaamatus kohas.
- Kui laps ei suuda ise oma pead täielikult üleval hoida, reguleerige kandekott nii, et tema pead hoiaks kandekoti ülemine osa ja kinnitage kapuuts täiendava turvameetmena.

2. Toote kirjeldus (joonis 1)

1. Õlarihmad
2. Õlarihma reguleerimise lukk
3. Kapuutsi klamber
4. Ülemine osa
5. Kapuuts
6. Puusavöö
7. Esipaneeli laiuse reguleerimise nupp
8. Reguleeritav vöörihma lukk
9. Reguleeritav õlarihma lukk
10. Nupp topeltluku kaitseks avanemise vastu
11. Reguleeritav õlarihma ühendusrihm

Lapse lõug ei tohi kunagi toetuda hooldaja rinnale, sest see põhjustab lapse hingamisteede osalise sulgemise. Kandekotti kasutav isik peab kogu aeg lapse hingamisteedel silma peal hoidma, et tagada lapse hingamisteede avatus ja nõuetekohane hingamine.

Asetage laps õigesti kandekotti, pöörates tähelepanu jalgade õigele asendile. Kontrollige regulaarselt, et lapse asend oleks õige - kandja keskel, jalad laiali ja pea sirgelt, mitte allapoole või külgedele vajudes. Peaksite regulaarselt jälgima lapse käsi ja jalgu, et kandja ei pigistaks neid.

Lapse vigastuste vältimiseks, kui õpitakse teda kandjasse paigutama, tuleks sellega seotud tegevusi teha voodil või muul pehmel pinnal teise täiskasvanu abiga. Kui võimalik, asetage ja eemaldage kandja lapse jaoks ohutul pinnal ja turvalises kohas.

Lapse seljas kandmisel tuleb olla eriti ettevaatlik.
Kandjat ei tohi kasutada isik, kellel on tervisehäireid, mis võivad mõjutada toote ohutut kasutamist. Kui kasutajal tekivad õla-, selja- või kaelaprobleemid, peaks ta kandja kasutamise lõpetama ja pöörduma arsti poole.

3. VANUS JA ARENGUSTAADIUMID - ÜLDISED SUUNISED

TÄHELEPANU! Lapse maksimaalne kaal on 20 kg, mis kehtib kõikide asendite puhul.

TÄHELEPANU! Kehtib kõigi kandmisasendite puhul: Toote paigaldamisel hoidke last alati ühe käega kinni kuni kõik rihmad ja kinnitused on kinnitatud.

A. Kandmine eestpoolt, näoga sissepoole

Lapse minimaalne vanus 4 kuud
Lapse kaal vähemalt 5,5 kg

Selles asendis peaks esiosa olema lai - esiosa laiuse reguleerimise nupp (7) on kinnitatud vöökoha vööle.

1. Kinnitage puusavöö (6). Blokeerige vöörihma luku avamise võimalus topelt turvanupuga (10). Reguleerige vöökohavöö vastavalt oma taljele (joonis 2a). Kanduri esiosa peaks olema keskselt teie ees.
   Oluline: veenduge, et vöörihm on enne järgmise sammu tegemist õigesti kinnitatud!
2. Võtke laps sülle ja hoidke teda enda vastu, nii et tema jalad oleksid teie ümber mähitud (joonis 2c).
3. Hoidke last kogu aeg kinni ja pange üks õlarihm üle käe ja õla (joonised 2d ja 2e). Tõmmake kandepaneel üle lapse selja. Korrake seda teise käega (joonis 2f).
   TÄHELEPANU! Hoidke last kogu aeg kinni.
4. Kinnitage õlarihma ühenduslukk (9) ja kohandage see sobivaks (joonis 2g).
5. Reguleerige õlarihmad õlarihmade reguleerimise luku (2) abil. Laps tuleb tihedalt mähkida ja rihmad pingutada nii, et need ei piiraks lapse keha ülemäära (joonis 2h).

B. Kandmine eestpoolt, näoga väljapoole

Lapse minimaalne vanus 6 kuud
Lapse kaal vähemalt 7,8 kg

See asend on mõeldud ainult lastele, kes suudavad oma pead ise hoida.
Selles asendis saab toodet kasutada kahe esiosa laiusega konfiguratsioonis:

- Lai asend - esiosa laiuse reguleerimise nupp (7) on kinnitatud vöökoha vööle.
- Kitsas asend - esiosa laiuse reguleerimise nupp (7) on klammerdatud kanduri esiosa külge.

1. Reguleerige esiosa laius nii, et laps istuks mugavalt (kitsas asend väiksematele

lastele, lai suuremate laste jaoks).

2. Kinnitage puusavöö (6). Blokeerige vöörihma luku avamise võimalus topelt turvanupuga (10). Reguleerige vöökohavöö vastavalt oma taljele (joonis 2a). Kanduri esiosa peaks olema keskselt teie ees (joonis 3a).

Oluline: veenduge, et vöörihm on enne järgmise sammu tegemist õigesti kinnitatud!

3. Võtke laps sülle ja hoidke teda kindlalt rinnal, seejärel asetage tema jalad kandja vahele (joonis 3b).
4. Hoides last kindlalt, tõstke kandja paneel üles ja katke sellega laps.
5. Asetage käed läbi õlarihmade (joonised 3c ja 3d).

TÄHELEPANU! Hoidke last kogu aeg kinni.

6. Kinnitage õlarihma ühendav lukk (9) ja kohandage see sobivaks (joonis 3e).
7. Reguleerige õlarihmad õlarihmade reguleerimise luku (2) abil. Laps tuleb tihedalt mähkida ja rihmad pingutada nii, et need ei piiraks lapse keha ülemäära.

C. Kandmine seljal näoga sissepoole

Lapse minimaalne vanus 6 kuud
Lapse kaal vähemalt 7,8 kg

See asend on mõeldud ainult lastele, kes suudavad iseseisvalt istuda (ilma ette- või tahapoole kummardumata).
Selles asendis peaks esiosa olema lai - esiosa laiuse reguleerimise nupp (7) on kinnitatud vöökoha vööle.

Tähelepanu! Parema ohutuse tagamiseks paluge teisel inimesel last sellesse asendisse asetada!

1. Kinnitage puusavöö (6). Blokeerige vöörihma luku avamise võimalus topelt turvanupuga (10). Reguleerige vöökohavöö vastavalt oma taljele (joonis 4a). Kanduri esiosa peaks olema keskselt teie taga.
   Oluline: veenduge, et vöörihm on enne järgmise sammu tegemist õigesti kinnitatud!
2. Kalduge ettepoole ja paluge partneril laps ettevaatlikult seljale asetada.
   TÄHELEPANU! Last tuleb hoida, kuni kandja on täielikult kinnitatud.
3. Lapse jalad peaksid olema ümber hooldaja vöökoha (joonis 4b).

4. Paluge oma partneril võtta üks kandja paneel ja katta sellega lapse selg (hoides samal ajal last kinni ja takistades teise käega tema välja kukkumist, joonis 4c).
5. Viige partneri abiga vasak ja parem käsi läbi õlarihmade (joonis 4d).
6. Ühendage õlarihmad (joonis 4e) ja reguleerige need (4).
7. Reguleerige õlarihmad õlarihmade reguleerimise luku (2) abil. Laps tuleb tihedalt mähkida ja rihmad pingutada nii, et need ei piiraks lapse keha ülemäära.

Jälgige pidevalt oma last, et veenduda, et ta on mugavas asendis ja tema hingamine pole takistatud.

4. Lisad

A. Kapuuts

TÄHELEPANU! Kapuutsi kasutamisel veenduge, et see EI kata lapse nägu täielikult. Kontrollige oma last regulaarselt. Veenduge, et avaus võimaldab piisavat õhuvoolu. Toode on varustatud kapuutsiga, mis kaitseb lapse pead (nt une ajal, tuule või päikese eest). Kasutamiseks tõmmake kapuuts materjalis olevast august (4) välja ja asetage mõlemad konksud õlarihma ettenähtud kohale (joonisel 1 märgisega 3). Kapuuts ei tohi katta lapse nägu; seda tuleb kasutada ainult nii, et see kaitseb pea tagakülge.

B. Vöökaitsmed (padjad)

Toode on varustatud puuvillaste vöökaitsmetega, mis on kinnitatud pressnööpidega. Need kaitsevad õlarihma mustuse ja lapse sülje eest. Puuvillaseid padjakesi saab hõlpsasti eemaldada ja pesta.
Kinnitage need õlarihmade altpoolt (lapse pea ümber). Kinnitused peaksid olema õlarihmade välisküljel, et mitte ärritada lapse nahka.

5. Puhastamine ja hooldus

Kontrollige toodet regulaarselt kahjustuste või rebendite suhtes. Ärge teostage remonti ise; kui avastate kõrvalekalde, võtke ühendust tootja volitatud teeninduskeskusega. Toodet tuleb pesta käsitsi maksimaalselt 30 kraadi juures.

Illustratsioonid on esitatud ainult informatiivsel eesmärgil. Toodete tegelik välimus võib erineda fotodel kujutatust.

Cienījamais klient!
Ja jums ir kādas atsauksmes vai jautājumi par produktu, sazinieties ar mums: **help@lionelo.com**

Produkts atbilst CEN TR 16512:2015 standartam.

Ražotājs:
BrandLine Group Sp. z o. o.
A. Kręglewskiego 1, 61-248 Poznań, Polija

1. Pielietojums

SVARĪGI! SAGLABĀJIET TURPMĀKAI LIETOŠANAI

Pirms pirmās lietošanas izlasiet produkta rokasgrāmatu.
BRĪDINĀJUMI:

- Pastāvīgi novērojiet savu bērnu un pārliecinieties, ka viņa mute vai deguns nav aizsegti.
- Ja bērns ir priekšlaicīgi dzimušais mazulis, dzimšanas brīdī viņam bija pārāk mazs svars vai cieš no jebkādas veselības slimības – pirms produkta lietošanas konsultējieties ar ārstu.
- Pārliecinieties, ka bērna zods neatrodas uz krūšukurvja, jo tas var apgrūtināt elpošanu un izraisīt nosmakšanu.
- Lai samazinātu nokrišanas risku, pārliecinieties, vai jūsu bęrns ir pareizi novietots ķengursomā.
- Produkts paredzēts bērniem no 4 mēnešu vecuma līdz svars sasniedz 20 kg.
- Ķengursomā var ievietot tikai vienu bērnu.
- Pārnēsājot mazuli ķengursomā, jāapzinās apdraudējumi, kas rodas mājas vidē, piemēram, siltuma avoti (gludeklis, karstais dzēriens).
- Aprūpētāja kustības kopā ar bērna kustībām var ietekmēt lietošanas stabilitāti.
- Pieversiet īpašu uzmanību noliecoties uz priekšu vai uz sāniem.

- Produktu nedrīkst lietot sporta aktivitāšu laikā (piemēram, skriešanas, riteņbraukšanas, peldēšanas laikā).
- Ņemiet vērā, ka bērnam kļūstot aktīvākam, palielinās nokrišanas risks
- Regulāri pārbaudiet, vai izstrādājumam nav bojājumu vai nodiluma pazīmju. Sazinieties ar ražotāja pilnvaroto servisu, ja produktā atklājat kādus defektus.
- Ja neizmantojat ķengursomu, uzglabājiet to bērniem nepieejamā vietā.
- Kad bērns pats nevar pilnībā noturēt galvu, noregulējiet ķengursomu tā, lai bērna galva tiktu turēta aiz ķengursomas augšējā paneļa un aizsprādzējiet kapuci, kas veido papildu aizsardzību

2. Produkta apraksts (1 att.):

1. Plecu siksnas
2. Sprādze plecu siksnu regulēšanai
3. Kapuces āķis
4. Augšējais panelis
5. Kapuce
6. Klēpja josta
7. Priekšējā paneļa platuma regulēšanas poga
8. Klēpja jostas sprādze ar regulējumu
9. Sprādze, kas savieno plecu siksnas ar regulējumu
10. Dubultās sprādzes drošības poga pret atsprādzēšanu
11. Regulējama josta, kas savieno plecu siksnas

Bērna zods nekad nedrīkst balstīties uz aprūpētāja krūškurvim, jo tas daļēji noslēgt bērna elpceļus. Personai, kas izmanto ķengursomu, pastāvīgi jāpārliecinās, ka bērna elpceļi ir brīvi un bērns elpo pareizi.

Pareizi ievietojiet bērnu ķengursomā, pievēršot uzmanību pareizam kāju novietojumam. Regulāri pārbaudiet bērna stāvokli, lai pārliecinātos, ka tas atrodas pareizajā stāvoklī — ķengursomas vidū, ar plati izplestām kājām un taisni turētu galvu, kas nenokrīt uz leju vai uz sāniem. Regulāri jāpārbauda bērna rokas, kājas un pēdas, lai pārliecinātos, ka ķengursoma tās nesaspiež.

Lai izvairītos no bērna savainojuma, mācoties viņu ievietot ķengursomā, saistītās darbības jāveic uz gultas vai uz citas mīkstas virsmas ar cita pieaugušā palīdzību.

Kad vien iespējams, uzvelciet un noņemiet ķengursomu netālu no virsmas, kas ir droša bērnam un drošā vietā.

Pievērsiet īpašu uzmanību, nēsājot mazuli uz muguras.
Ķengursomu nedrīkst lietot personas, kurām ir veselības problēmas, kas varētu negatīvi ietekmēt produkta drošu lietošanu. Ja personai, kas lieto ķengursomu, rodas plecu, muguras vai kakla problēmas, viņai jāpārtrauc ķengursomas lietošana un jāmeklē medicīniskā palīdzība.

3. VECUMS UN ATTĪSTĪBAS POSMI - VISPĀRĒJAS VADLĪNIJAS

UZMANĪBU! Maksimālais bērna svars ir 20 kg, attiecas uz visām pozīcijām.
UZMANĪBU! Attiecas uz visām nešanas pozīcijām: Uzvelkot izstrādājumu, vienmēr turiet bērnu ar vienu roku un nelaidiet to, kamēr visas drošības jostas un ierobežotājsistēmas nav piesprādzētas.

A. Priekšējā nēsāšana ar seju uz iekšu

Bērna vecums ir vismaz 4 mēneši
Bērna svars ir vismaz 5,5 kg

Šajā pozīcijā priekšējam panelim jābūt platam - priekšējā paneļa platuma regulēšanas poga (7) ir piestiprināta pie klēpja jostas.

1. Piesprādzējiet klēpja jostu (6). Bloķējiet iespēju atsprādzēt klēpja jostas sprādzi ar dubulto drošības pogu (10). Noregulējiet klēpja jostu, lai tā atbilstu jūsu viduklim (2a att.). Ķengursomas priekšējam panelim jābūt centrāli jūsu priekšā.
   Svarīgi: Pirms nākamās darbības veikšanas pārliecinieties, vai klēpja josta ir pareizi piestiprināta!
2. Paņemiet bērnu rokās un apskaujiet viņu ar seju pret sevi, lai viņš apliktu kājas ap jums (2c att.).
3. Vienmēr turot bērnu rokās, uzvelciet vienu plecu siksnu, noliecot roku un plecu (2d un 2.e att.). Pavelciet ķengursomu uz bērna muguras. Atkārtojiet darbību ar otru roku (2f att.).
   UZMANĪBU! Visu laiku turiet bērnu.
4. Nolieciet abas rokas aiz muguras, piestipriniet sprādzi, kas savieno plecu siksnas (9) un noregulējiet tās garumu (2g att.).

5. Noregulējiet plecu siksnas, izmantojot plecu siksnu regulēšanas sprādzi (2). Bērnam jābūt cieši aptītam un jostām tik cieši, lai tās pārāk neierobežotu bērna ķermeni (2h att.).

B. Priekšējā nēsāšana ar seju uz āru

Bērna vecums ir vismaz 6 mēneši
Bērna svars ir vismaz 7,8 kg

Šī pozīcija ir paredzēta tikai bērniem, kuri spēj turēt galvu vertikāli.
Šajā pozīcijā produktu var izmantot divās priekšējā paneļa platuma konfigurācijās:

- Plata pozīcija - priekšējā paneļa platuma regulēšanas poga (7) piestiprināta pie klēpja jostas.
- Šaura pozīcija - priekšējā paneļa platuma regulēšanas poga (7) piestiprināta ķengursomas priekšpusē.

1. Noregulējiet priekšējā paneļa platumu tā, lai bērns ērti sēdētu ķengursomā (šaura pozīcija mazākiem bērniem, plata lielākiem)
2. Piesprādzējiet klēpja jostu (6). Bloķējiet iespēju atsprādzēt klēpja jostas sprādzi ar dubulto drošības pogu (10). Noregulējiet klēpja jostu, lai tā atbilstu jūsu viduklim (2a att.). Ķengursomas priekšējam panelim jābūt centrāli jūsu priekšā (3a att.).
   Svarīgi: Pirms nākamās darbības veikšanas pārliecinieties, vai klēpja josta ir pareizi piestiprināta!
3. Paņemiet bērnu rokās un stabili turiet viņa krūškurvi un pēc tam ievietojiet kājas starp ķengursomu (3b att.).
4. Turot bērnu droši, paceliet ķengursomas paneli un pārklājiet ar to bērnu.
5. Nolieciet rokas caur plecu siksnām (3c un 3d att.).
   UZMANĪBU! Visu laiku turiet bērnu.
6. Nolieciet abas rokas aiz muguras, piestipriniet sprādzi, kas savieno plecu siksnas (9) un noregulējiet tās garumu (3e att.).
7. Noregulējiet plecu siksnas, izmantojot plecu siksnu regulēšanas sprādzi (2). Bērnam jābūt cieši aptītam un jostām tik cieši, lai tās pārāk neierobežotu bērna ķermeni.

C. Nešana mugurā ar seju uz iekšu

Bērna vecums ir vismaz 6 mēneši
Bērna svars ir vismaz 7,8 kg

Šī pozīcija ir paredzēta tikai tiem bērniem, kuri var sēdēt vertikāli ar saviem spēkiem (bez noliekšanās uz priekšu vai atpakaļ).
Šajā pozīcijā priekšējam panelim jābūt platam - priekšējā paneļa platuma regulēšanas poga (7) ir piestiprināta pie klēpja jostas.
Uzmanību! Lai nodrošinātu lielāku drošību, ja vēlaties ievietot bērnu šajā pozīcijā, lūdziet palīdzību citai personai!

1. Piesprādzējiet klēpja jostu (6). Bloķējiet iespēju atsprādzēt klēpja jostas sprādzi ar dubulto drošības pogu (10). Noregulējiet klēpja jostu, lai tā atbilstu jūsu viduklim (4a att.). Ķengursomas priekšējam panelim jāatrodas centrāli aiz jums. **Svarīgi: Pirms nākamās darbības veikšanas pārliecinieties, vai klēpja josta ir pareizi piestiprināta!**
2. Noliecieties uz priekšu un lūdziet partnerim maigi novietot bērnu uz muguras. **UZMANĪBU! Bērns jātur, līdz ķengursoma ir pilnībā piesprādzēta.**
3. Bērna kājām jāaptinās ap aprūpētāja vidukli (4b att.).
4. Palūdziet savam partnerim pacelt ķengursomas paneli un nosegt mazuļa muguru (joprojām viņu turot un ar otru roku aizsargājot pret izkrišanu, 4c att.).
5. Ar partnera palīdzību izvelciet kreiso un labo roku caur plecu siksnām (4d att.).
6. Savienojiet plecu siksnas (4e att.) un noregulējiet (4).
7. Noregulējiet plecu siksnas, izmantojot plecu siksnu regulēšanas sprādzi (2). Bērnam jābūt cieši aptītam un jostām tik cieši, lai tās pārāk neierobežotu bērna ķermeni.

Pastāvīgi novērojiet savu bērnu, lai pārliecinātos, ka atrodas ērtā stāvoklī un viņa elpošana netiek bloķēta.

4. Papildinājumi

A. Kapuce

UZMANĪBU! Ja izmantojat kapuci, pārliecinieties, vai tas pilnībā NEaizsedz bērna seju. Regulāri pārbaudiet bērnu. Pārliecinieties, vai atvere nodrošina pietiekamu gaisa plūsmu.
Produkts ir aprīkots ar kapuci, kas aizsargā bērna galvu (piemēram, miega laikā, pret vēju vai sauli). Lai to izmantotu, izvelciet vāciņu no cauruma audumā (4) un novietojiet

abus āķus uz norādītās vietas uz plecu siksnas (1. att. atzīmēts 3). Kapuce nedrīkst aizsegt bērna seju, un to drīkst izmantot tādā veidā, lai tas aizsargātu galvaskausu.

B. Siksnu aizsargi (palikņi)

Produkts ir aprīkots ar kokvilnas siksnu aizsargiem, kas piestiprināti ar spiedpogām. Tās aizsargā plecu siksnas no netīrumiem un bērna siekalām. Kokvilnas aizsargus var viegli noņemt un mazgāt.

Piesprādzējiet tās plecu siksnu apakšdaļā (ap bērna galvu). Spiedpogām jāatrodas plecu siksnu ārpusē, lai nekairinātu bērna ādu.

5. Tīrīšana un apkope

Regulāri pārbaudiet, vai produktam nav bojājumu vai plīsumu. Neveiciet remontdarbus saviem spēkiem, ja konstatējat defektu, sazinieties ar ražotāja pilnvaroto servisa centru. Produkts jāmazgā ar rokām ne vairāk kā 30°C temperatūrā.

Attēliem ir tikai informatīvs raksturs. Patiesais produktu izskats var atšķirties no attēlos redzamā.

Szczegółowe warunki gwarancji dostępne są na stronie:
Detailed warranty conditions are available on the website:
Detaillierte Garantiebedingungen finden Sie auf der Website:
Подробные условия гарантии доступны на сайте:
Le condizioni di garanzia dettagliate sono disponibili sul sito web:
Les conditions de garantie détaillées sont disponibles sur le site:
Las condiciones de garantía detalladas están disponibles en el sitio web:
Gedetailleerde garantievoorwaarden zijn beschikbaar op de website:
Išsamias garantijos sąlygas rasite svetainėje:
Podrobné záruční podmínky jsou k dispozici na webových stránkách:
A részletes garanciális feltételek elérhetők a weboldalon:
Condiții detaliate de garanție sunt disponibile pe site:
Detaljerade garantivillkor finns tillgängliga på hemsidan:
Detaljerte garantibetingelser er tilgjengelige på hjemmesiden:
Detajerede garantibetingelser kan ses på hjemmesiden:
Yksityiskohtaiset takuuehdot on luettavissa verkkosivuilla:
Os termos e condições pormenorizados da garantia estão disponíveis no sítio Web:
Οι αναλυτικοί όροι και προϋποθέσεις εγγύησης είναι διαθέσιμοι στη σελίδα:
Üksikasjalikud garantiitingimused on kättesaadavad veebilehel:
Detalizēti garantijas nosacījumi ir pieejami tīmekļa vietnē:

www.lionelo.com

lionelo

www.lionelo.com